This is a digital copy of a book that was preserved for generations on library shelves before it was carefully scanned by Google as part of a project to make the world's books discoverable online.

It has survived long enough for the copyright to expire and the book to enter the public domain. A public domain book is one that was never subject to copyright or whose legal copyright term has expired. Whether a book is in the public domain may vary country to country. Public domain books are our gateways to the past, representing a wealth of history, culture and knowledge that's often difficult to discover.

Marks, notations and other marginalia present in the original volume will appear in this file - a reminder of this book's long journey from the publisher to a library and finally to you.

Usage guidelines

Google is proud to partner with libraries to digitize public domain materials and make them widely accessible. Public domain books belong to the public and we are merely their custodians. Nevertheless, this work is expensive, so in order to keep providing this resource, we have taken steps to prevent abuse by commercial parties, including placing technical restrictions on automated querying.

We also ask that you:

+ *Make non-commercial use of the files* We designed Google Book Search for use by individuals, and we request that you use these files for personal, non-commercial purposes.

+ *Refrain from automated querying* Do not send automated queries of any sort to Google's system: If you are conducting research on machine translation, optical character recognition or other areas where access to a large amount of text is helpful, please contact us. We encourage the use of public domain materials for these purposes and may be able to help.

+ *Maintain attribution* The Google "watermark" you see on each file is essential for informing people about this project and helping them find additional materials through Google Book Search. Please do not remove it.

+ *Keep it legal* Whatever your use, remember that you are responsible for ensuring that what you are doing is legal. Do not assume that just because we believe a book is in the public domain for users in the United States, that the work is also in the public domain for users in other countries. Whether a book is still in copyright varies from country to country, and we can't offer guidance on whether any specific use of any specific book is allowed. Please do not assume that a book's appearance in Google Book Search means it can be used in any manner anywhere in the world. Copyright infringement liability can be quite severe.

About Google Book Search

Google's mission is to organize the world's information and to make it universally accessible and useful. Google Book Search helps readers discover the world's books while helping authors and publishers reach new audiences. You can search through the full text of this book on the web at `http://books.google.com/`

ML
C13
v.3
ATLAS
CUTTER

WENDT

General Library System
University of Wisconsin-Madison
728 State Street
Madison, WI 53706-1494
U.S.A.

COURS

PROFESSÉS

A L'ÉCOLE DES MINES DE PARIS

PAR

M. J. CALLON

INSPECTEUR GÉNÉRAL DES MINES

DEUXIÈME PARTIE

COURS D'EXPLOITATION DES MINES

TOME TROISIÈME

Publié, d'après les notes et sur le plan de M. J. CALLON

PAR

M. E. BOUTAN

INGÉNIEUR DES MINES

ATLAS

PARIS

DUNOD, ÉDITEUR

LIBRAIRIE DES CORPS DES PONTS ET CHAUSSÉES ET DES MINES

49, QUAI DES AUGUSTINS, 49

1878

Droits de propriété et de traduction réservés.

PARIS, TYPOGRAPHIE A. LAHURE
9, Rue de Fleurus, 9

142438
MAY 25 1910
ML
C13
3
Atlas

TABLE DES FIGURES

CONTENUES DANS LES PLANCHES

NUMÉROS DES PLANCHES	NUMÉROS DES FIGURES	DÉSIGNATION DES FIGURES	NUMÉROS DES PLANCHES	NUMÉROS DES FIGURES	DÉSIGNATION DES FIGURES
XCV	480 à 484	Appareils de cassage et de débourbage.	CVII	522	Laverie de Castor (plan général).
XCVI	485 à 489	Appareils de broyage.	CVIII	522	Laverie de Castor (coupes).
XCVII	490 à 494	Appareils de classement par grosseur.	CIX	523 à 528	Laverie d'Eastpool. — Lavage de l'or.
XCVIII	495 à 497	Appareils de classement par grosseur (*suite*).	CX	529 à 532	Classement et broyage des charbons.
XCIX	498 à 499	Appareils de classement par grosseur (*fin*).	CXI	533 à 534	Lavoirs de Molières et de la Grand-Combe.
C	500 à 504	Appareils d'enrichissement des grenailles. — Cribles discontinus.	CXII	535	Appareil Bérard.
			CXIII	536	Laveur classificateur Evrard.
CI	505 à 509	Appareils d'enrichissement des grenailles. — Cribles continus.	CXIV	537	Lavoir Marsaut.
			CXV	538 à 539	Ateliers de la Grand-Combe et de Molières.
CII	510 à 512	Appareils d'enrichissement des sables.	CXVI	539	Ateliers de Molières (*suite*).
CIII	513 à 514	Appareils d'enrichissement des sables (*suite*).	CXVII	540	Atelier de Roche-la-Molière (*suite*).
CIV	515 à 517	Crible à air. — Distributeurs.	CXVIII	541	Atelier de Bességes.
CV	518 à 519	Appareils d'enrichissement des schlamms.	CXIX	541 à 542	Ateliers de Bességes (*suite*) et de Drifton.
CVI	520 à 521	Appareils d'enrichissement des schlamms (*suite*).			

Fig. 480.

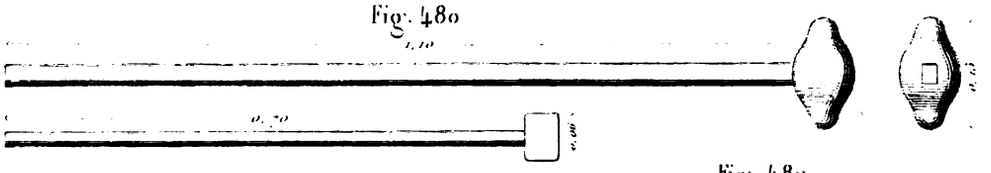

Fig. 481.

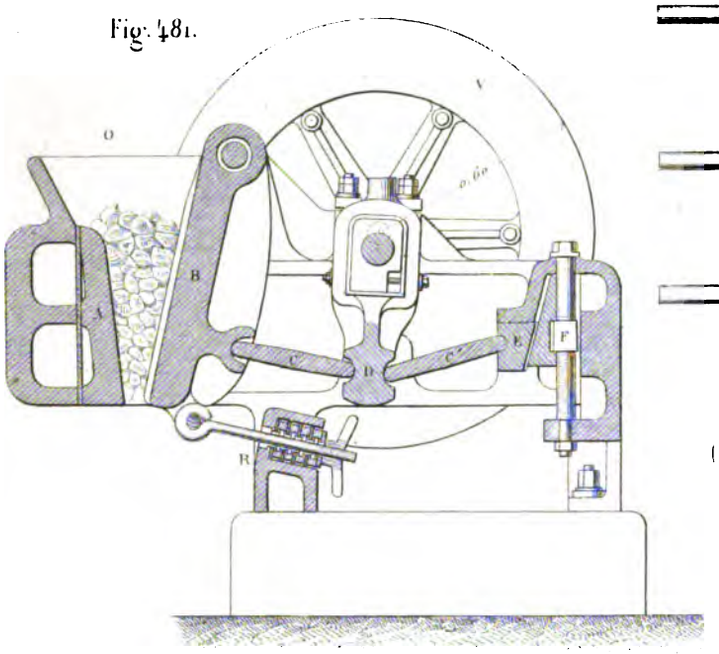

Fig. 482.

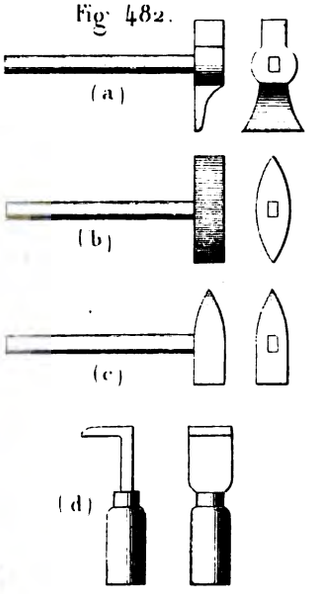

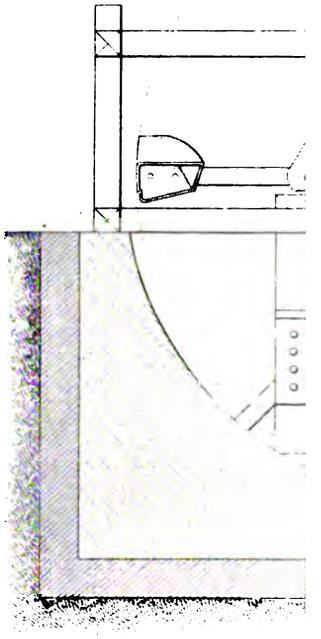

Fig. 483.

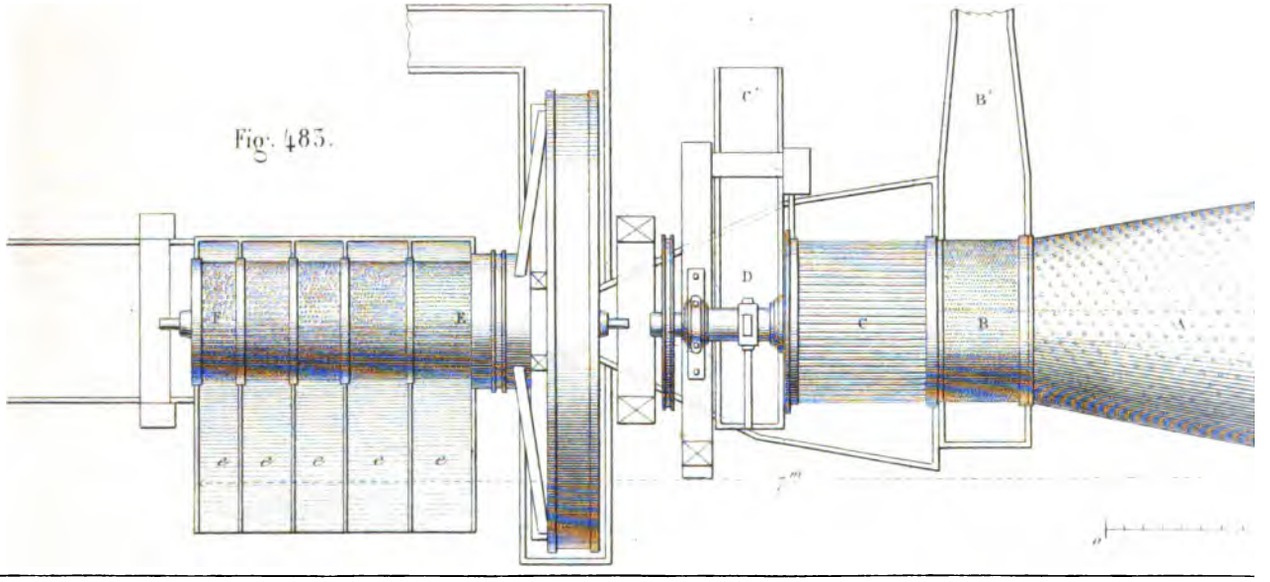

Fig. 484.

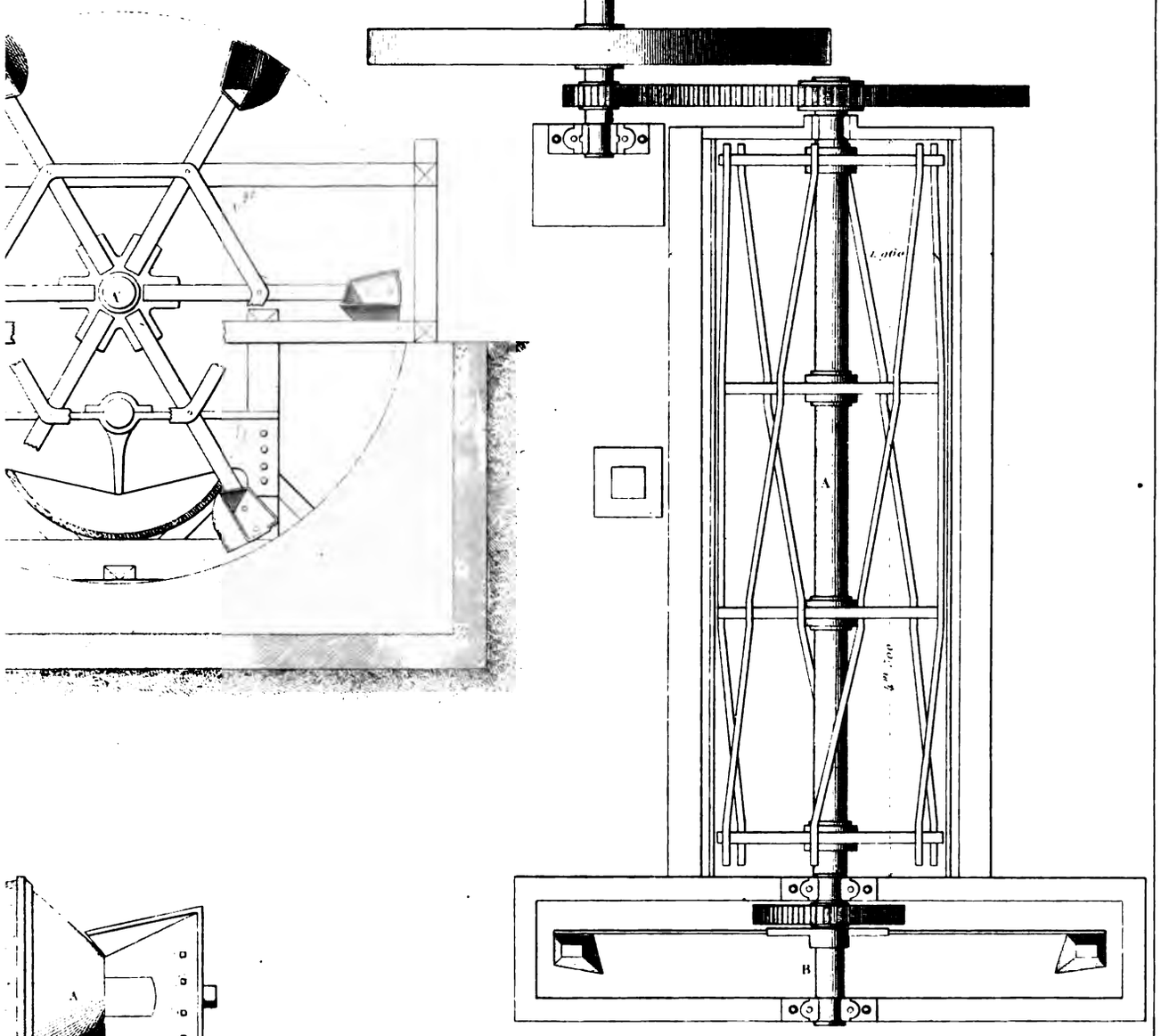

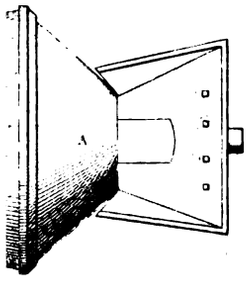

Echelle de la Fig. 480 de o^{m} 10 pour 1 mètre

0 1 2 3 4 5 6 7 8 9 10 mètres

Echelle de la Fig. 481 de o^{m} 05 pour 1 mètre

0 1 2 mètres

Echelle des Fig. 483 et 484 de o^{m} 025 pour 1 mètre

1 2 3 4 5 6 7 mètres

Jacquet del. et sc

Fig. 485.

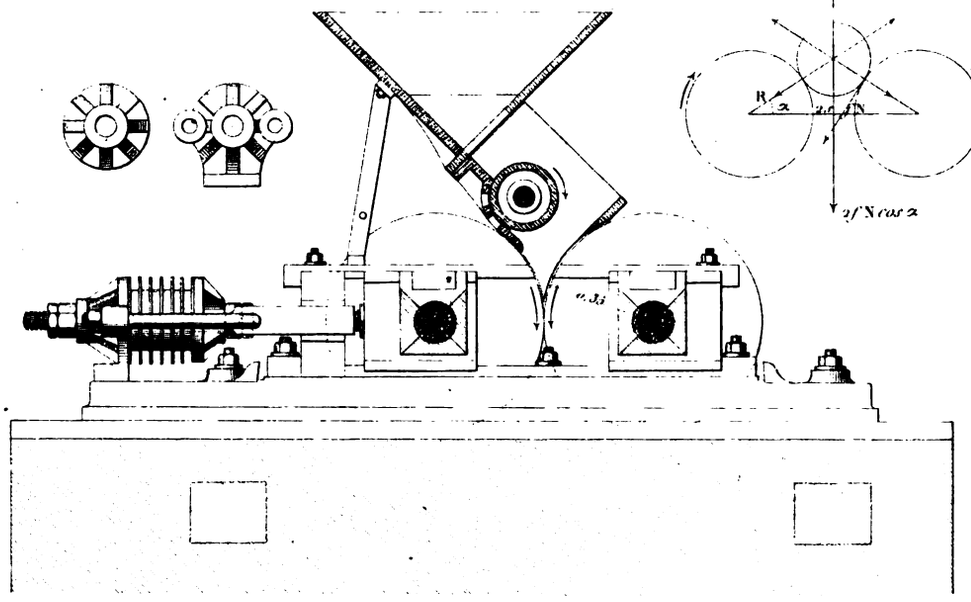

Fig. 486.

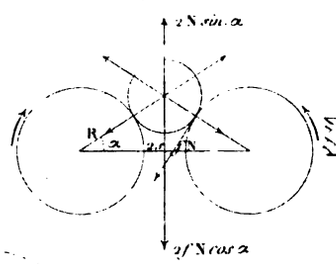

Fig.

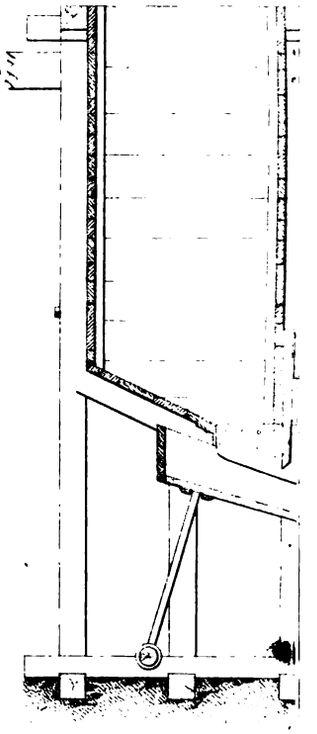

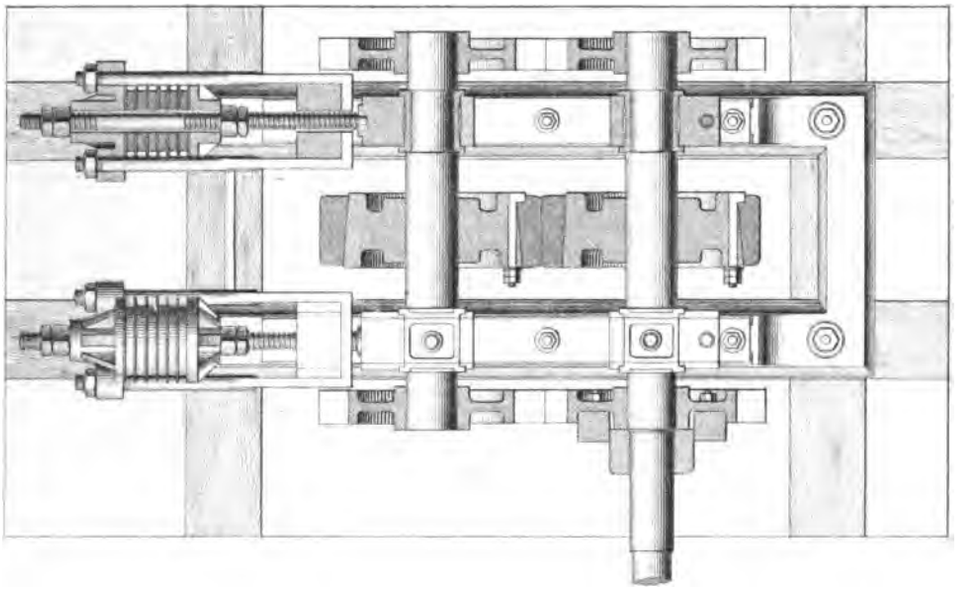

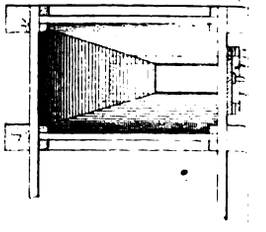

487.

Fig. 488.

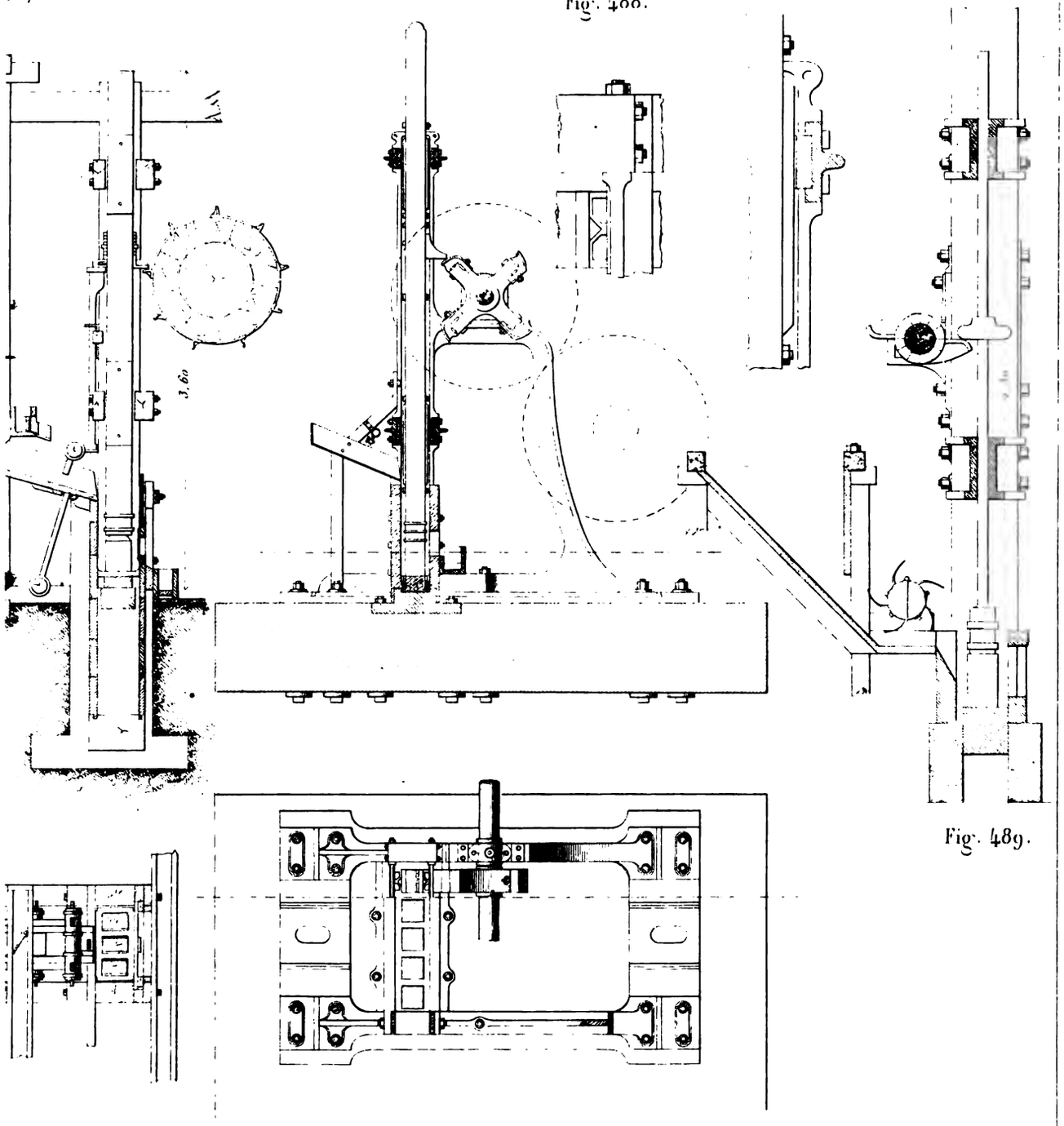

Fig. 489.

Macquet del et c

Fig. 490

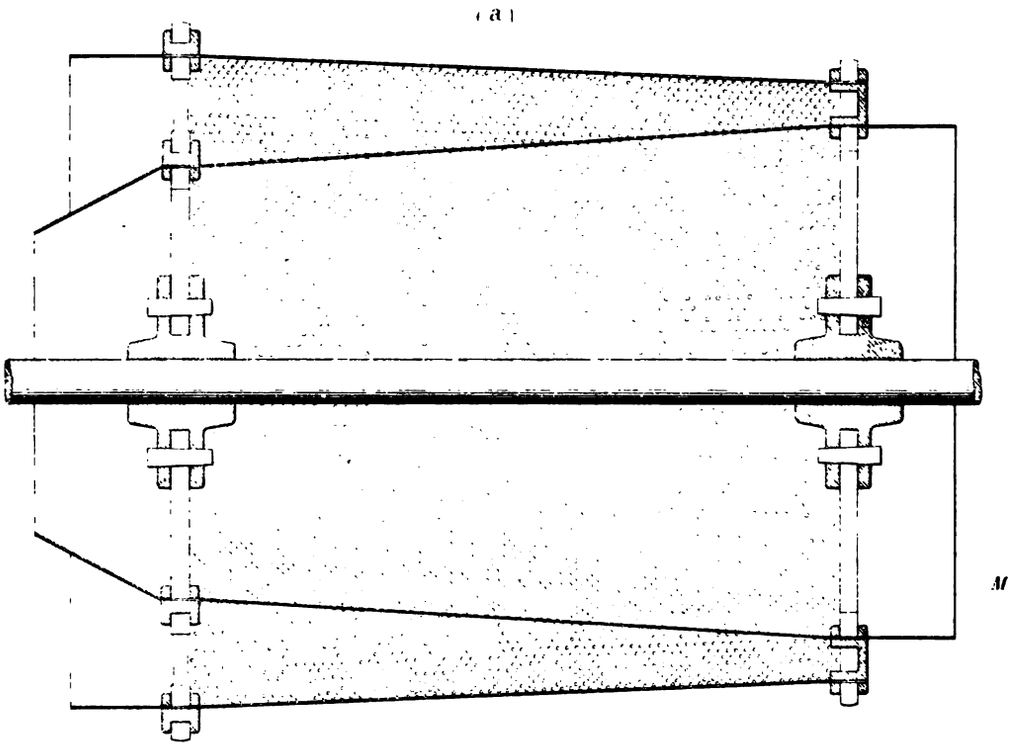

Fig. 491. (a)

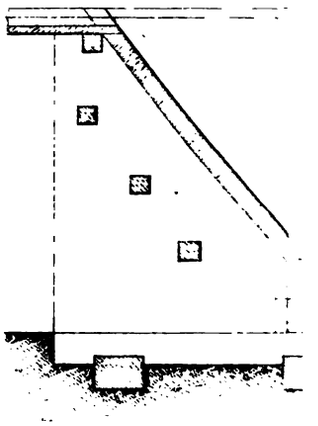

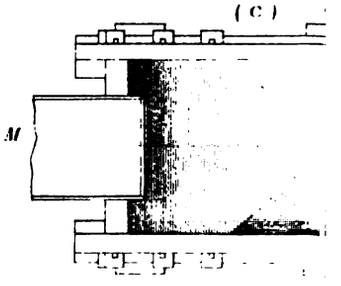

(b)

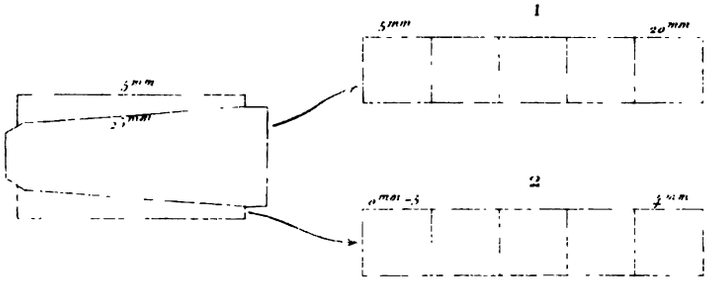

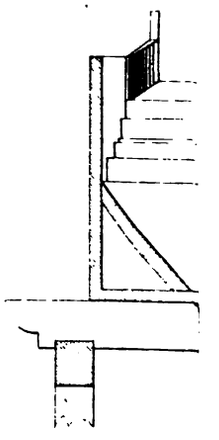

Echelle de la Fig. 490 de 0^m 10 pour 1 metre

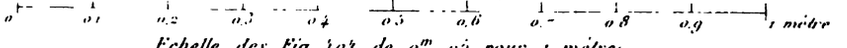

Echelle des Fig. 491 de 0^m 05 pour 1 metre

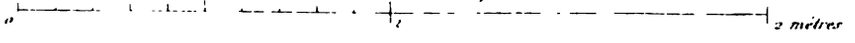

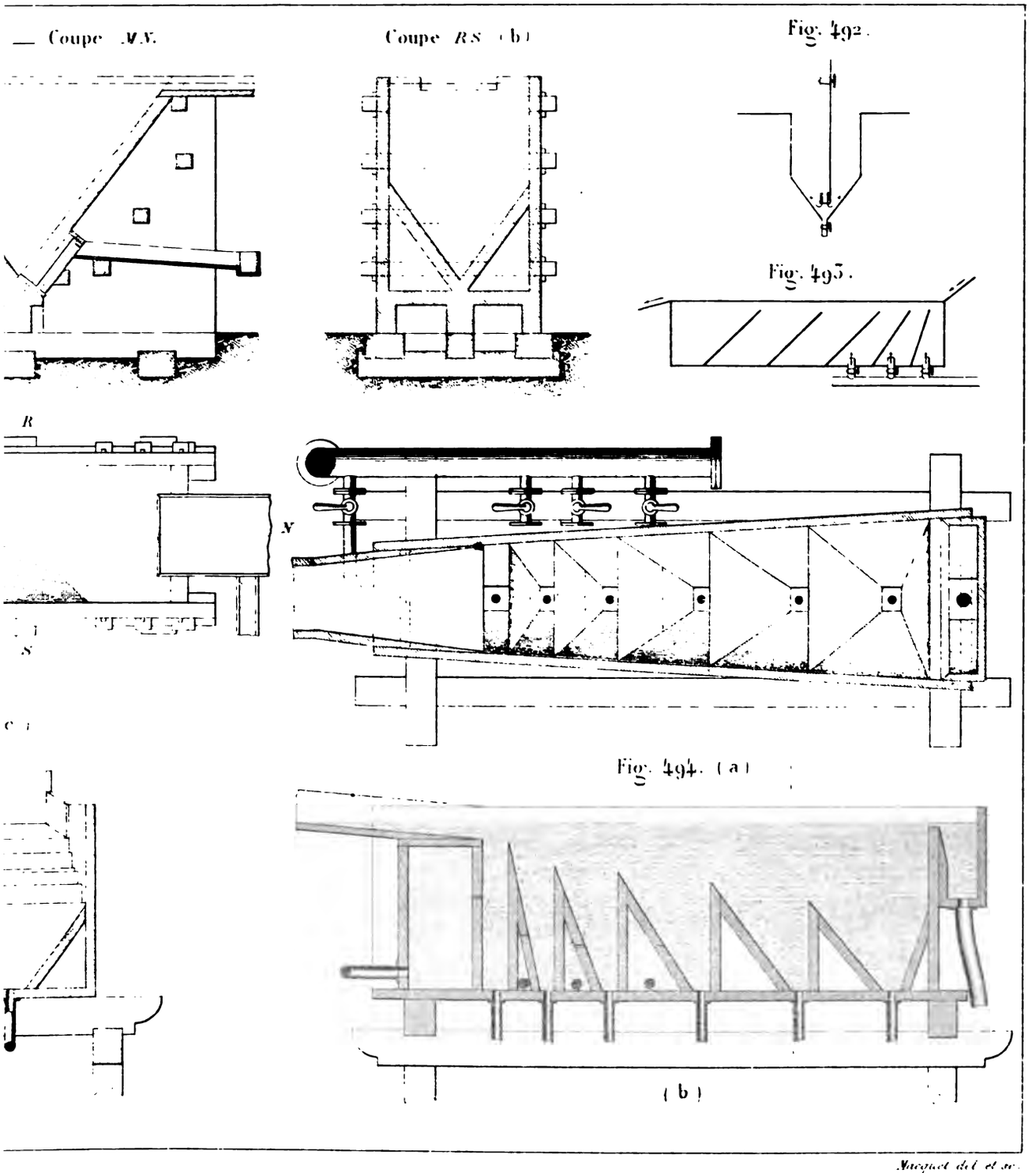

Macquet del et sc.

Fig. 495.

(a)

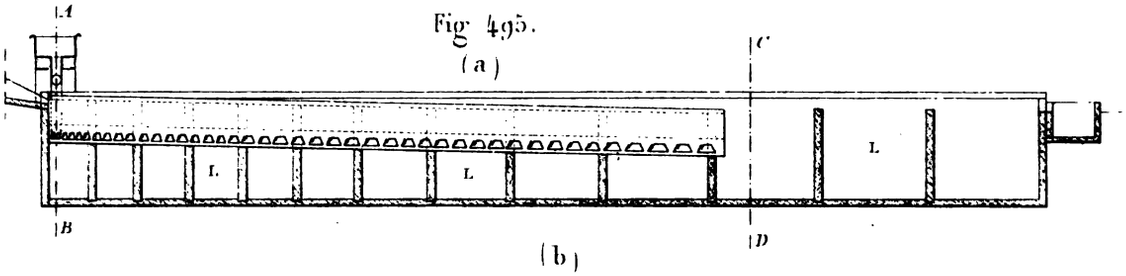

(b)

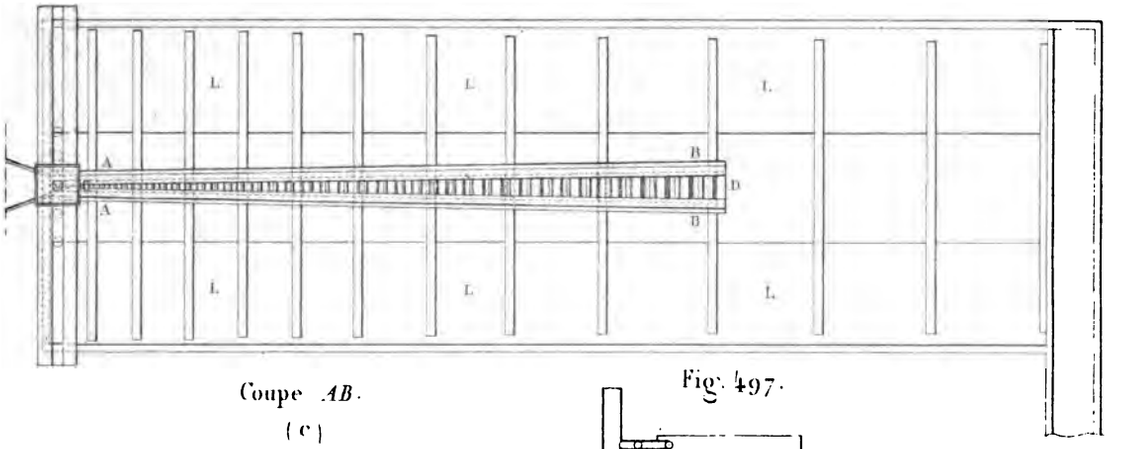

Coupe *AB*.

(c)

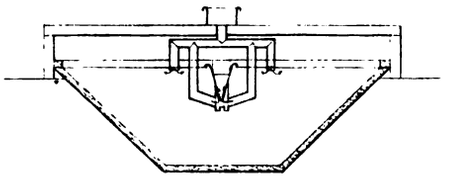

Coupe *CD*.

(d)

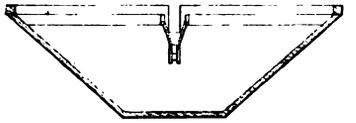

(e)

Fig. 497.

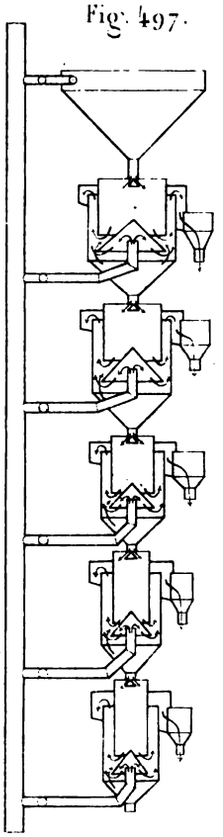

Coupe *CD*.

(c)

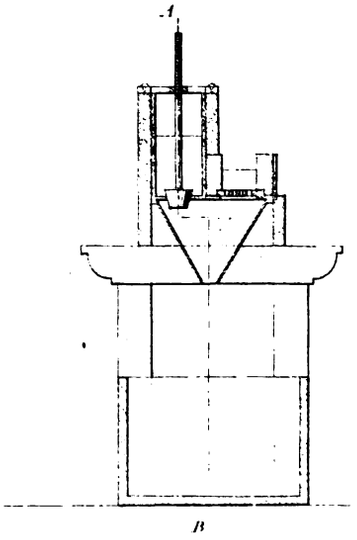

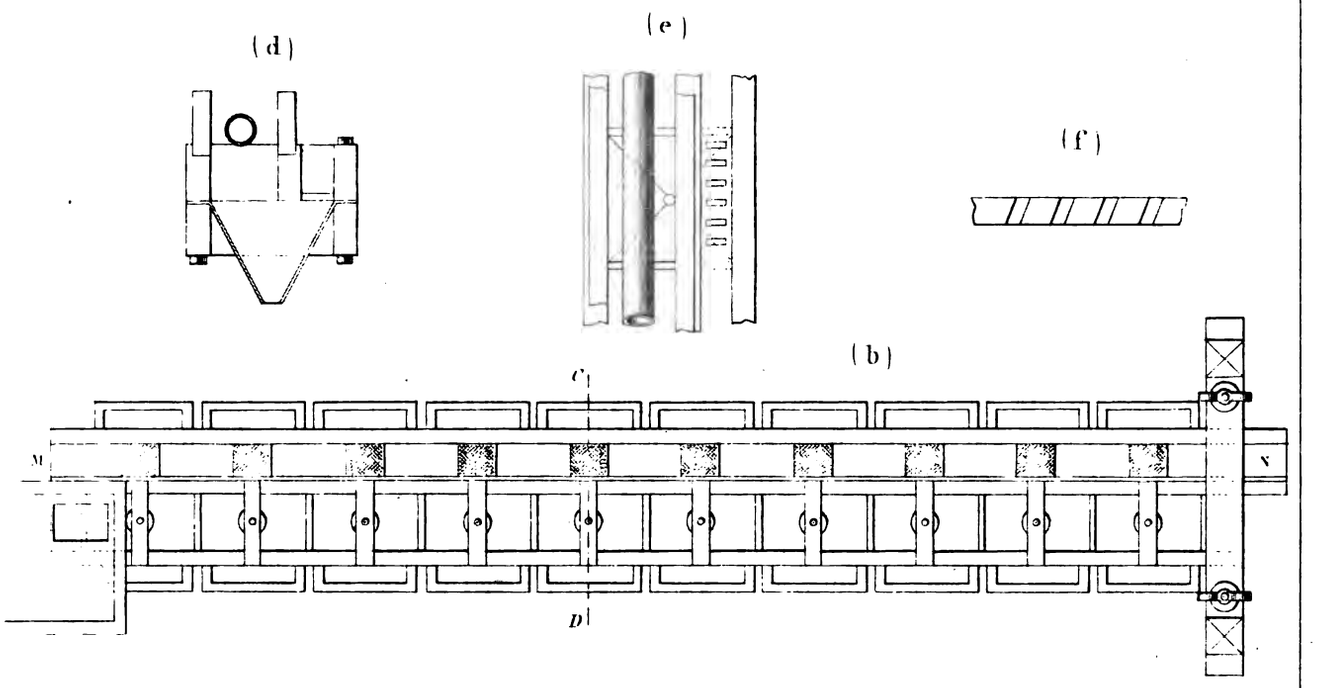

Fig. 496.

Coupe *AB*.

(a)

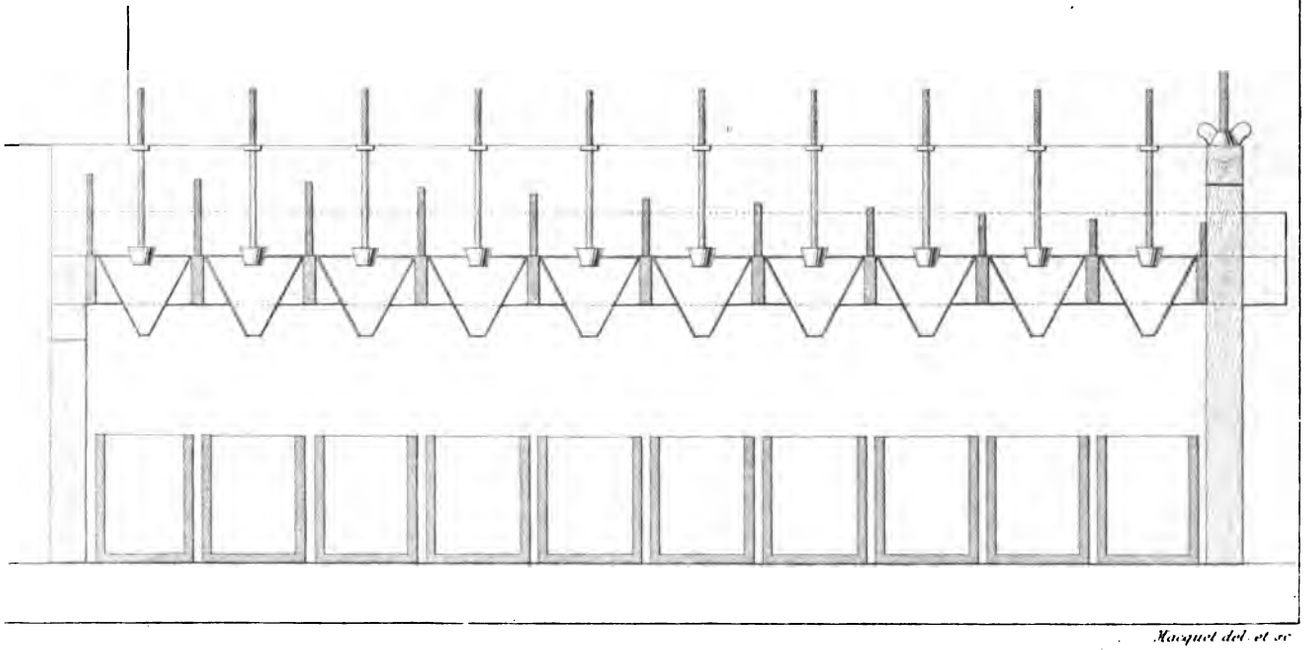

Fig 498.

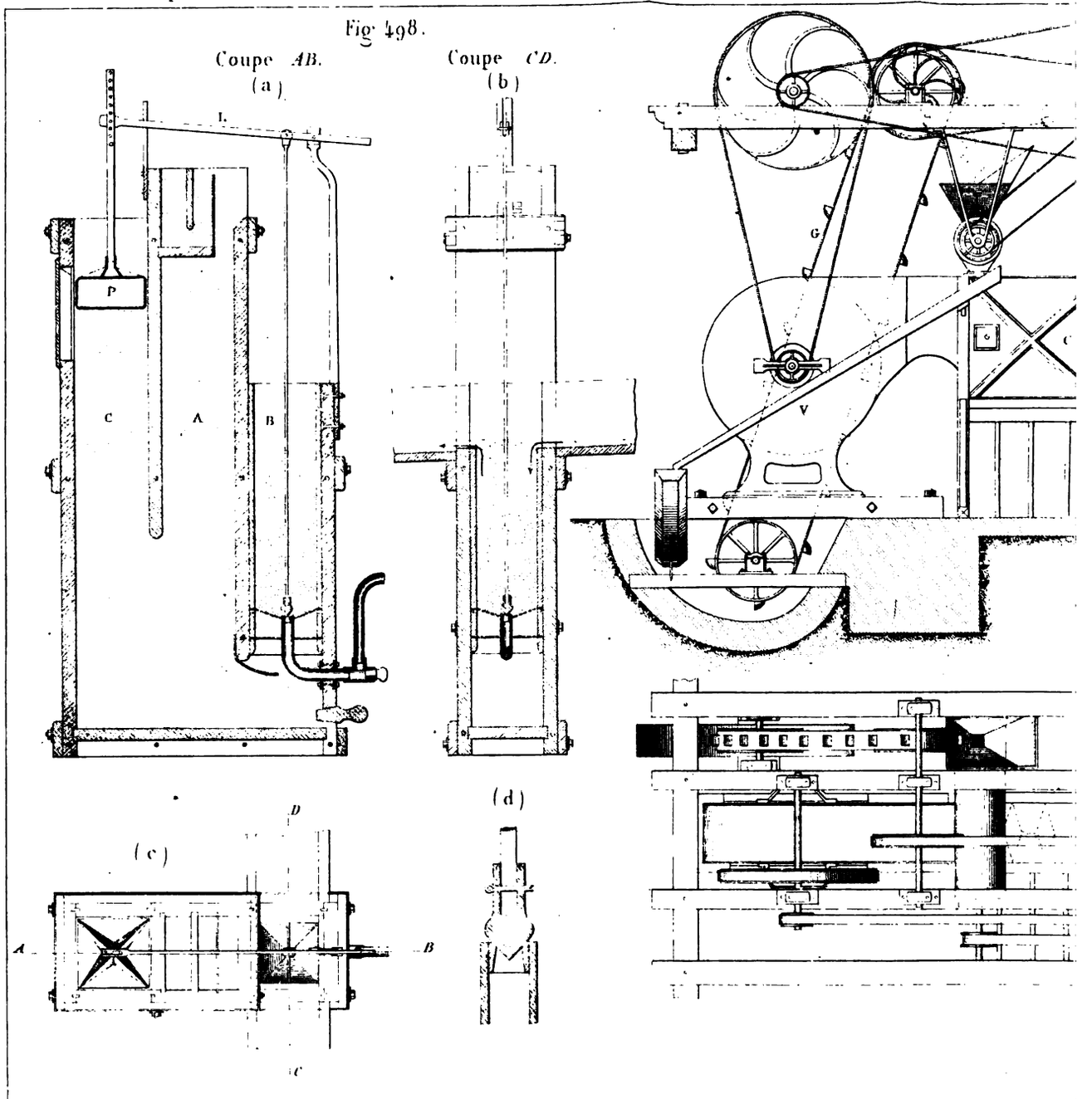

Echelle des Fig. 498 de 0m 05 pour 1 mètre.

0 1 2 mètres

0 1

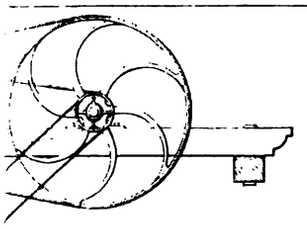

Fig. 499.

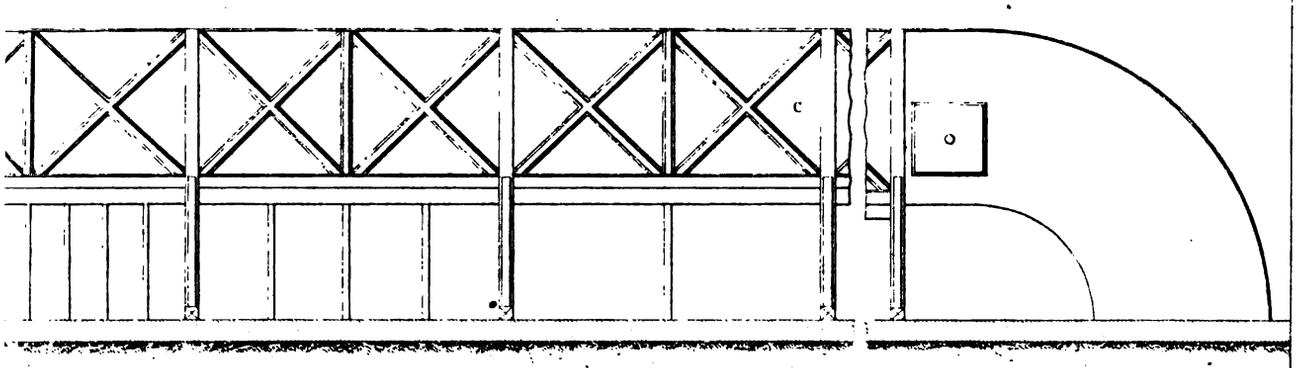

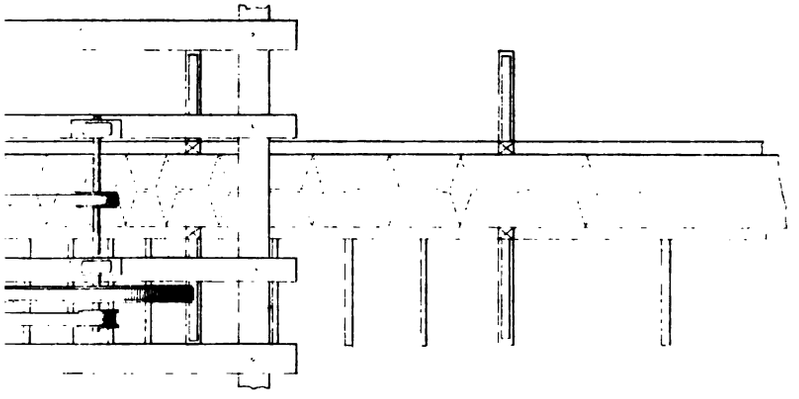

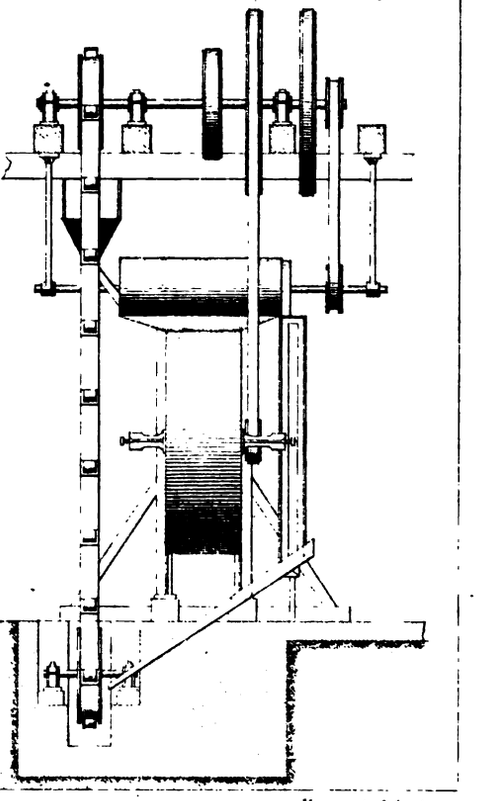

Échelle des Fig. 499 de 0m 025 pour 1 mètre

1 2 3 4 5 mètres

Jacquet del. et sc.

Fig. 501.

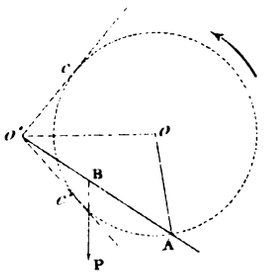

Fig. 502

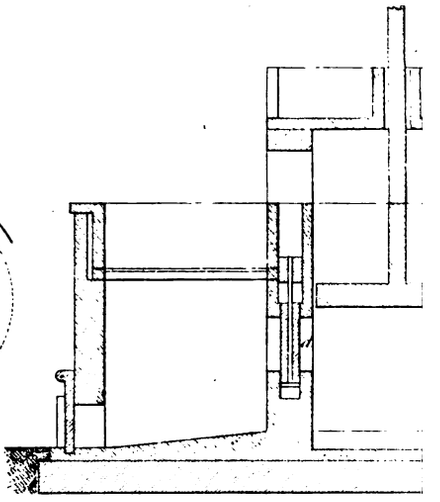

Fig. 503. — C

Fig. 500

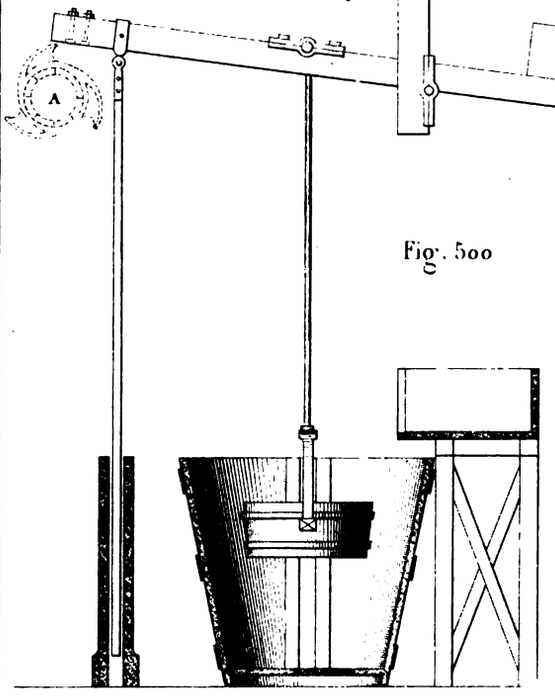

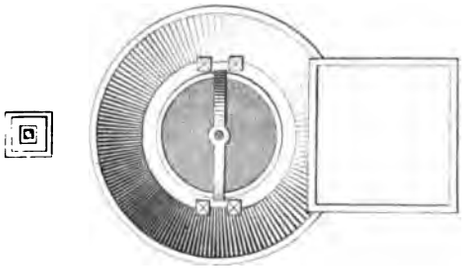

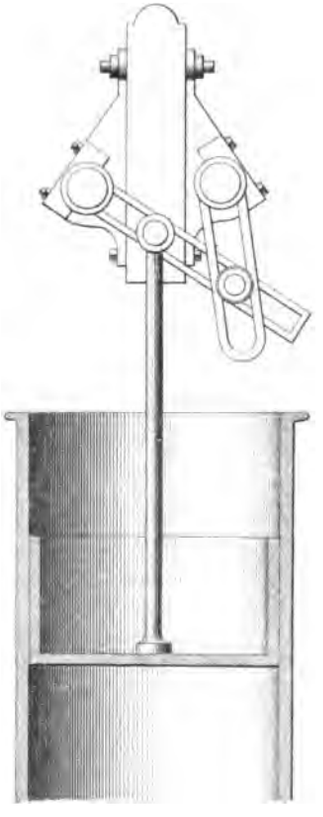

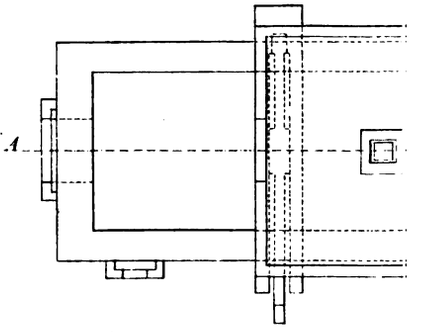

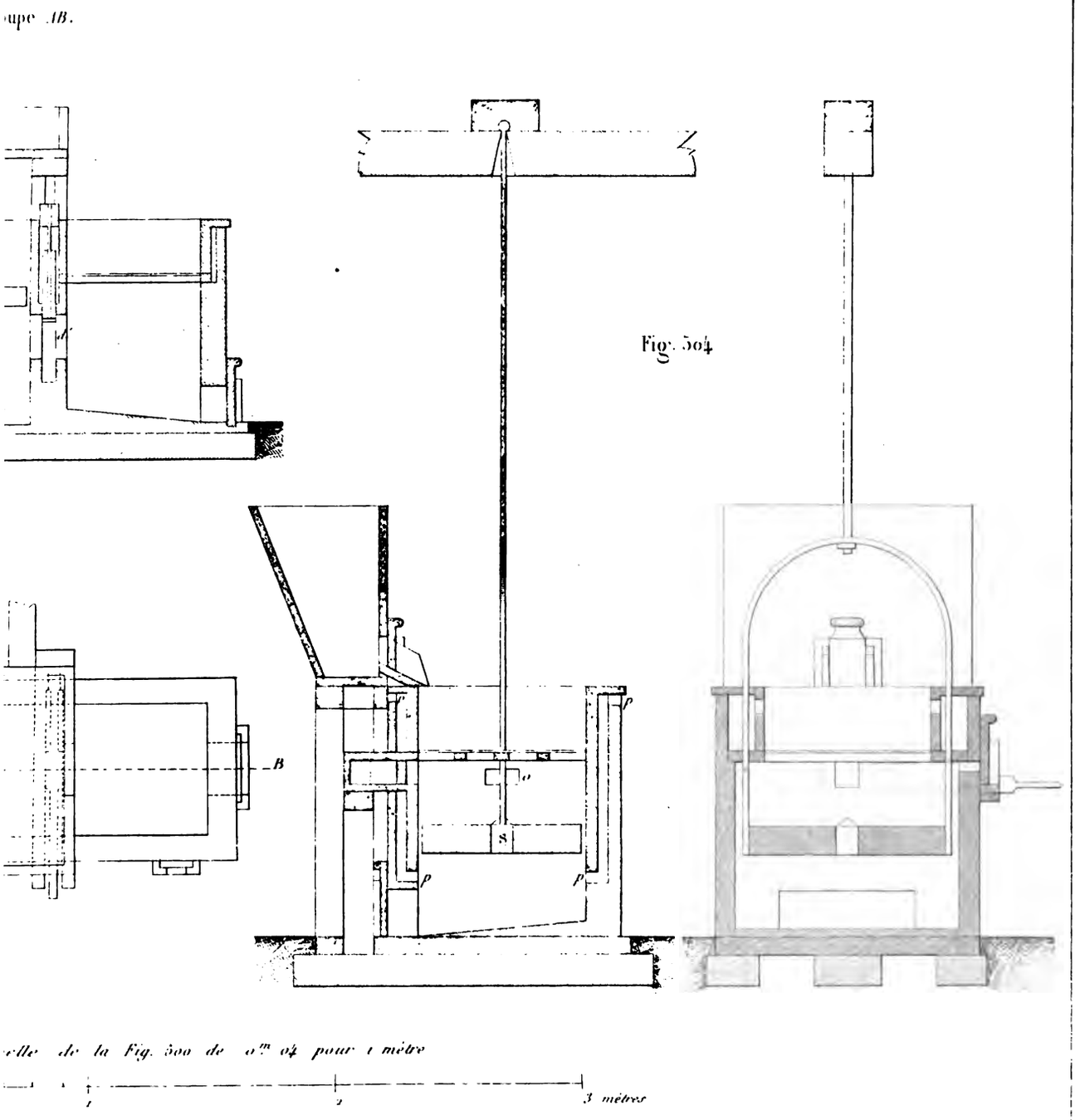

Macquet del. et sc

Fig. 505.

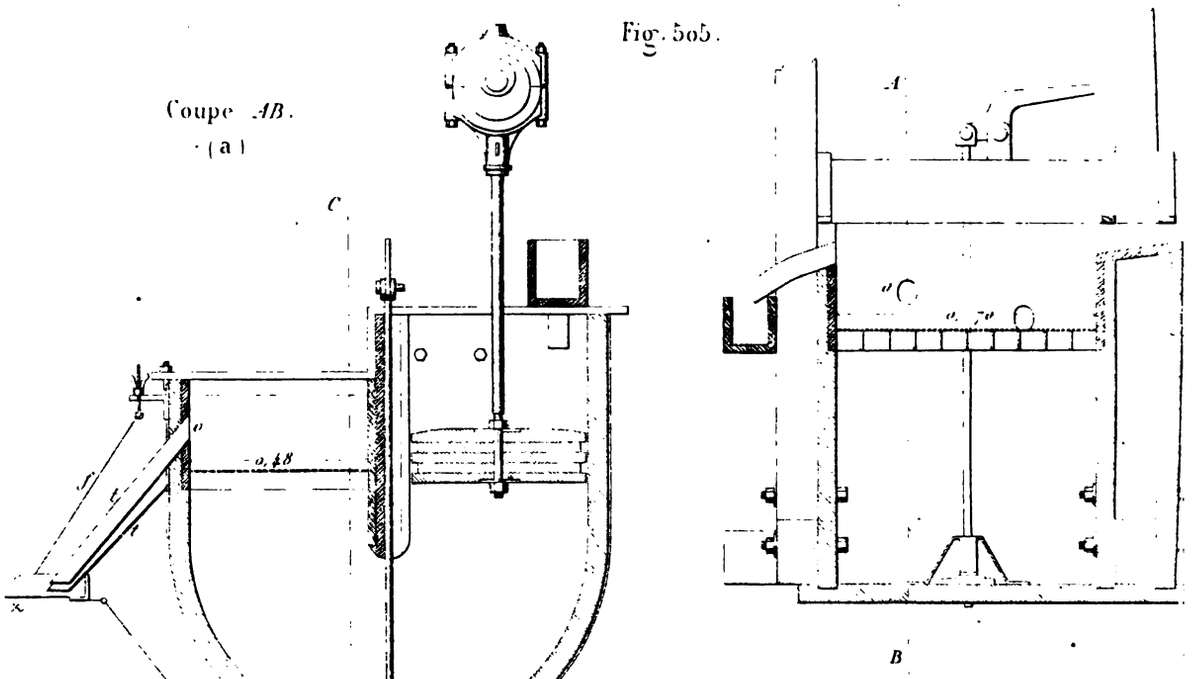

Fig. 508.

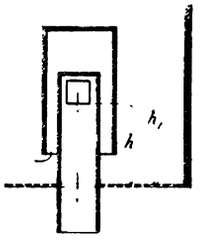

Fig. 509.

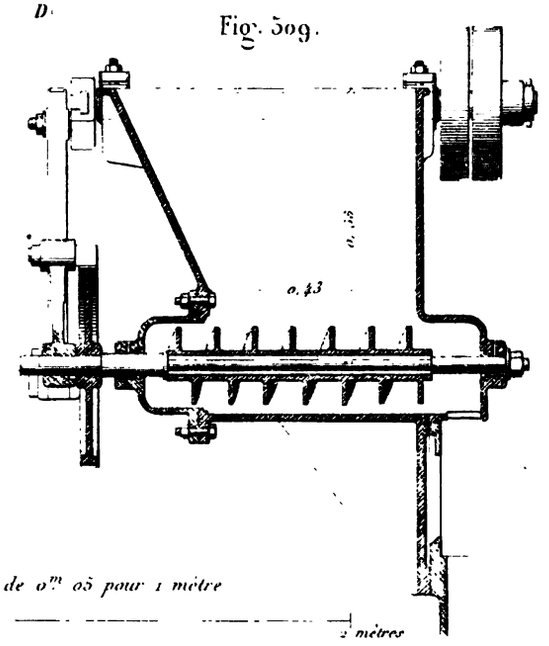

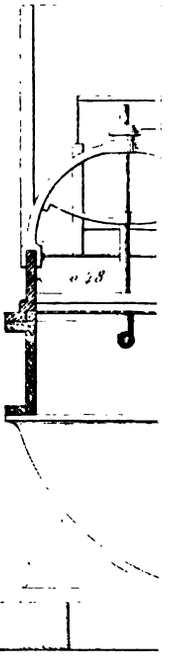

Echelle des Fig. 505 et 507 de 0m 05 pour 1 mètre

0 1 2 mètres

Coupe *CD*.

(b)

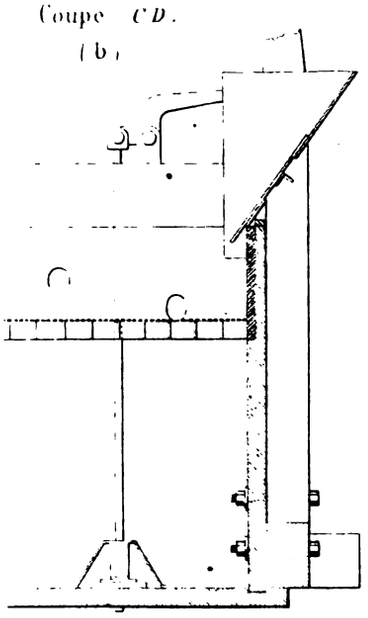

Fig. 506.

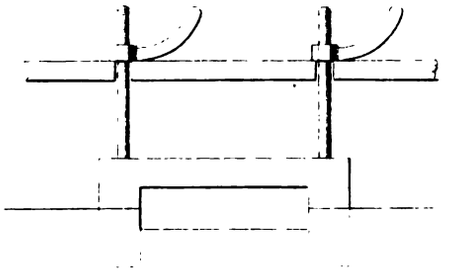

Fig. 507.

(a)

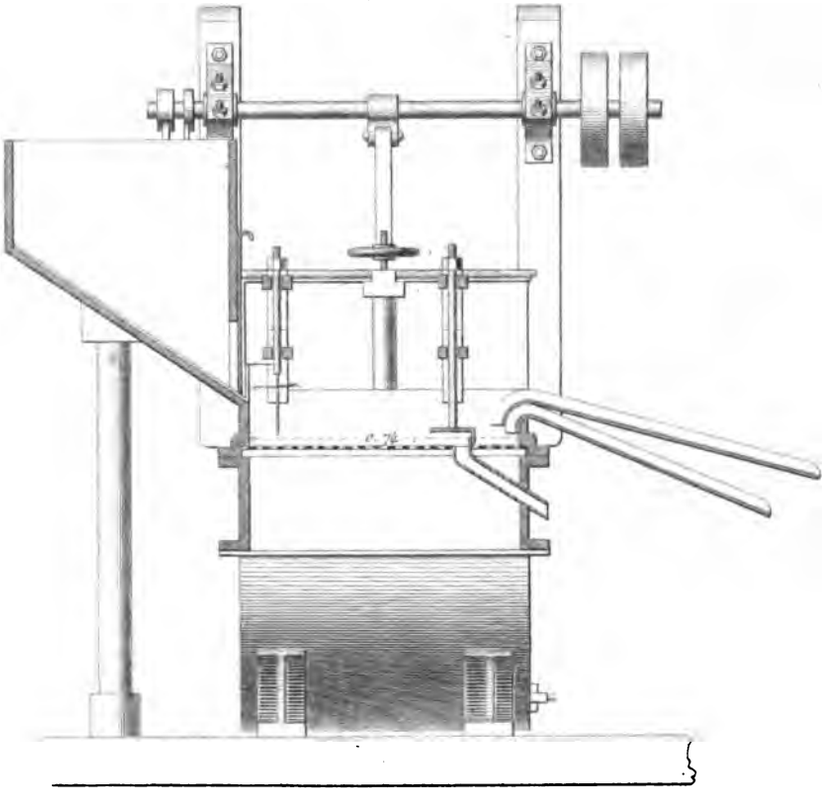

b)

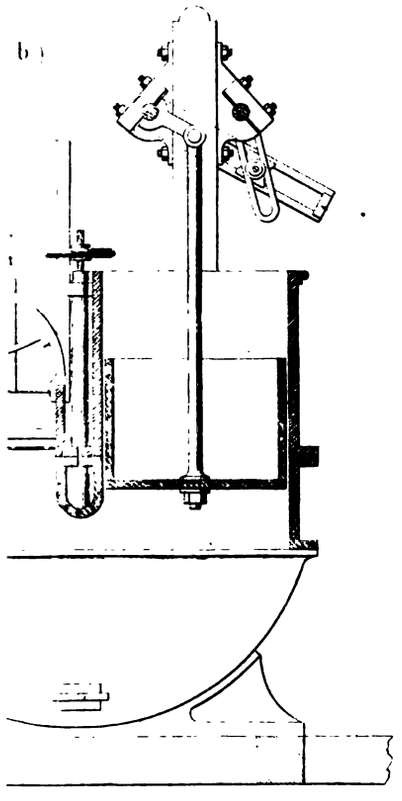

Fig. 510.

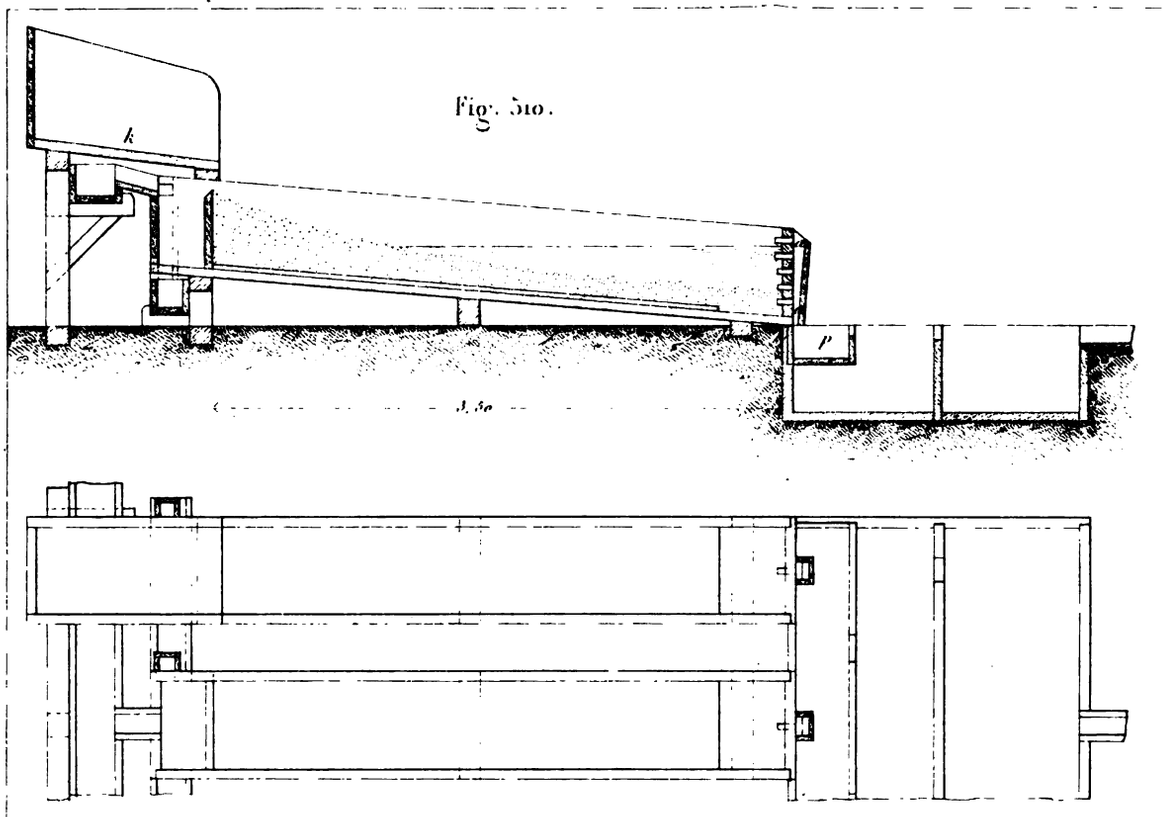

Fig. 512.

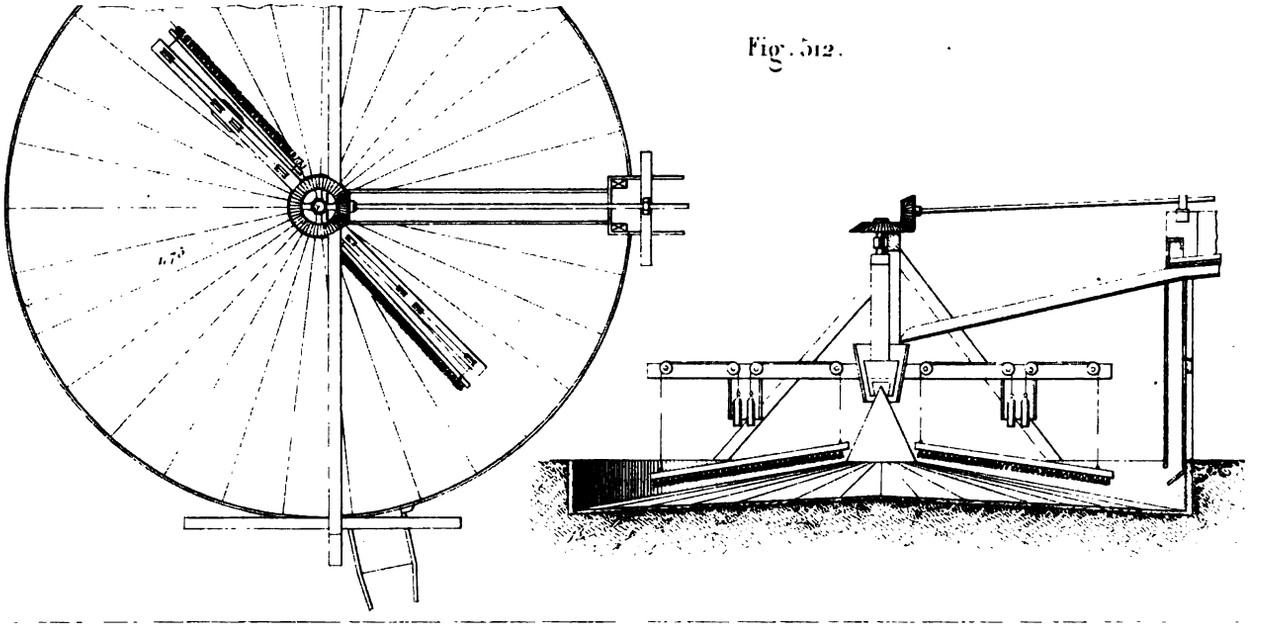

Fig. 5m.

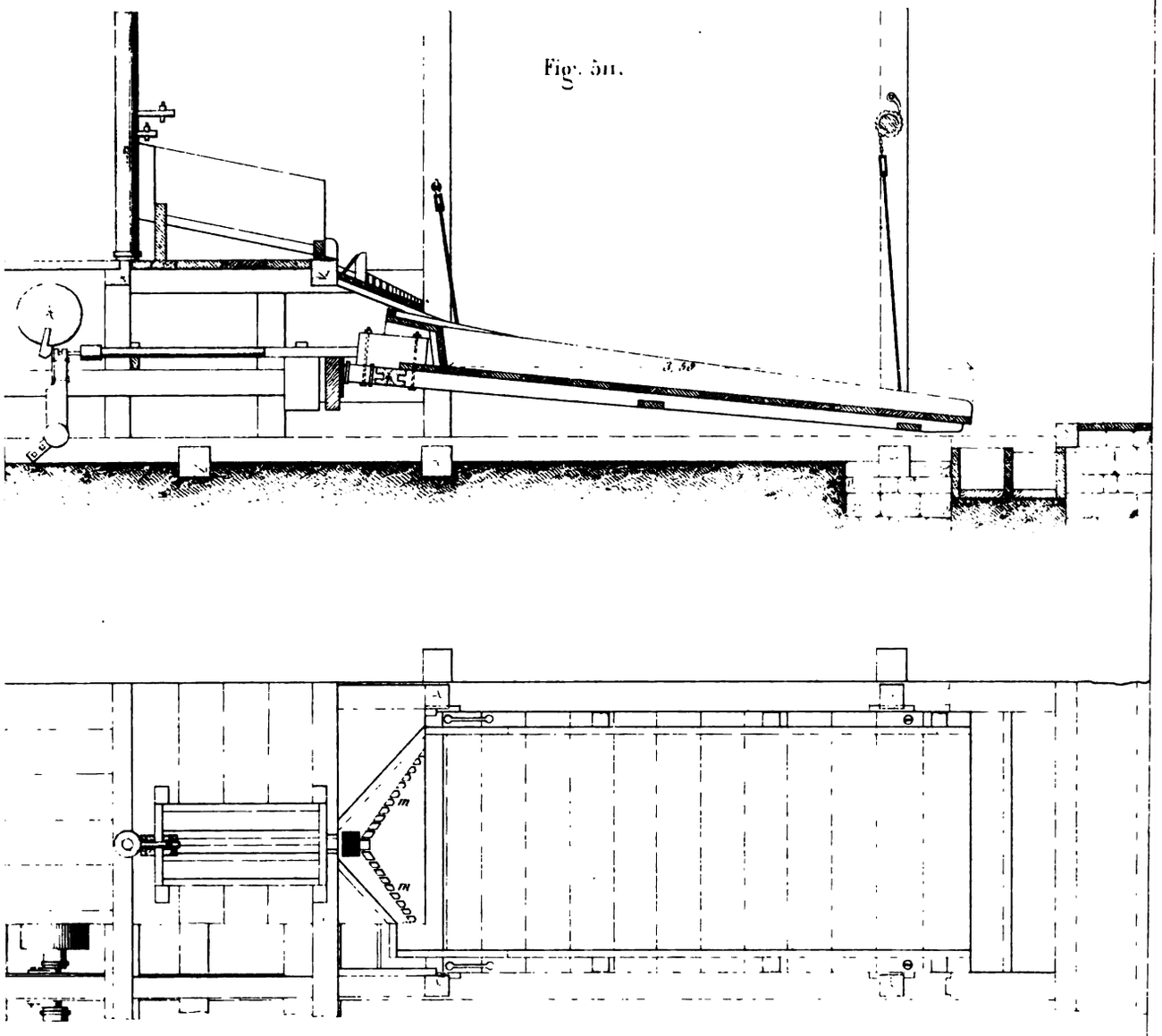

Echelle de 0m 012 pour 1 mètre

0 1 2 3 4 5 6 7 8 9 10 mètres

Macquet del. et sc.

Fig. 514.
(b)

Coupe AB.

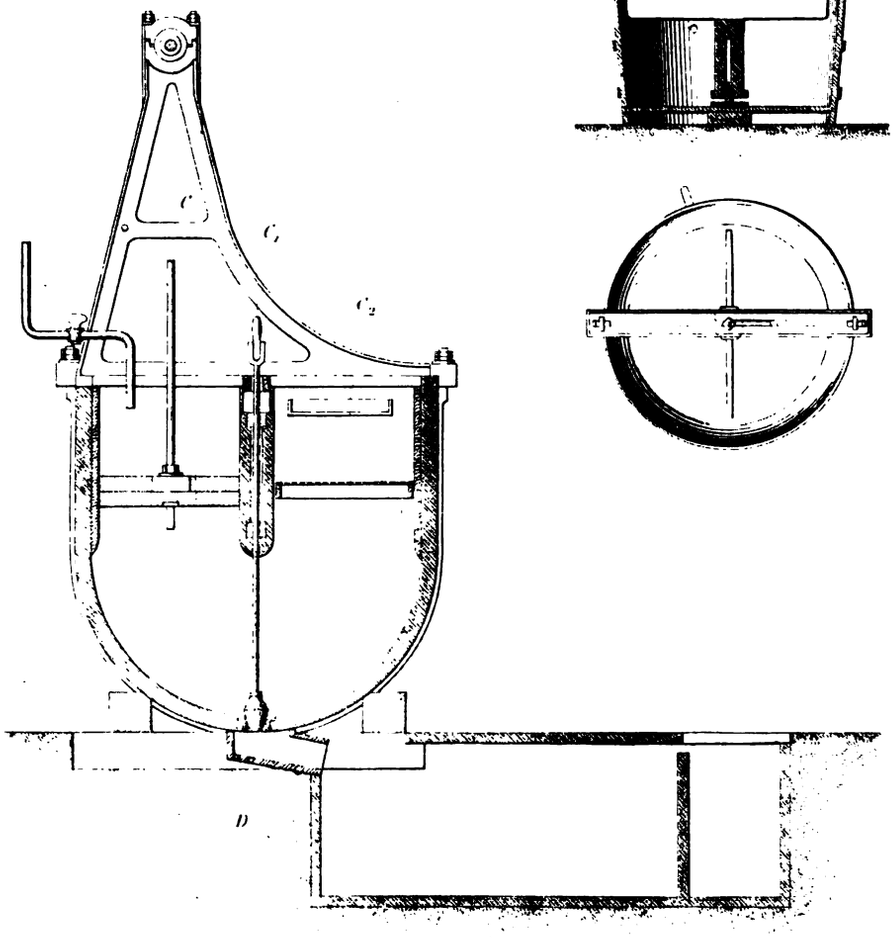

Fig. 513.

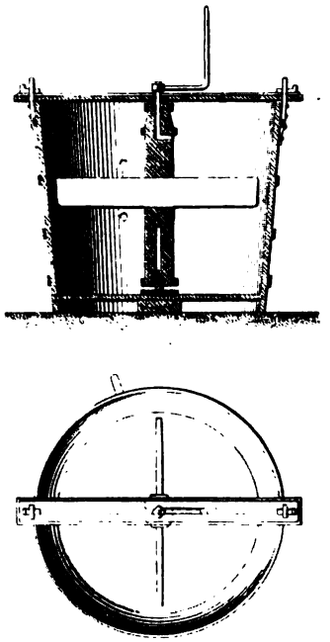

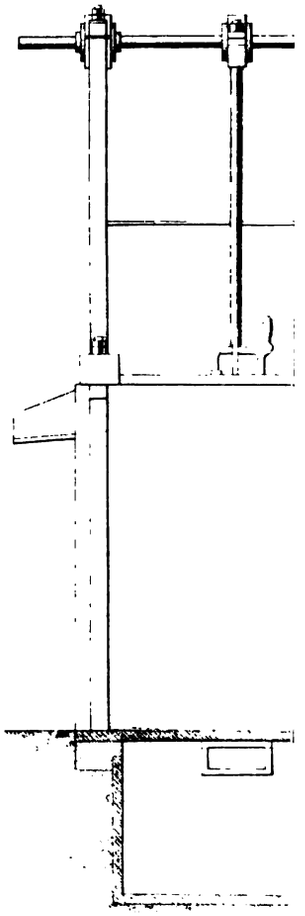

Echelle des Fig 514 de 0m 05 pour 1

Fig. 514.
(a)

Coupes CD, C_1D, C_2D.

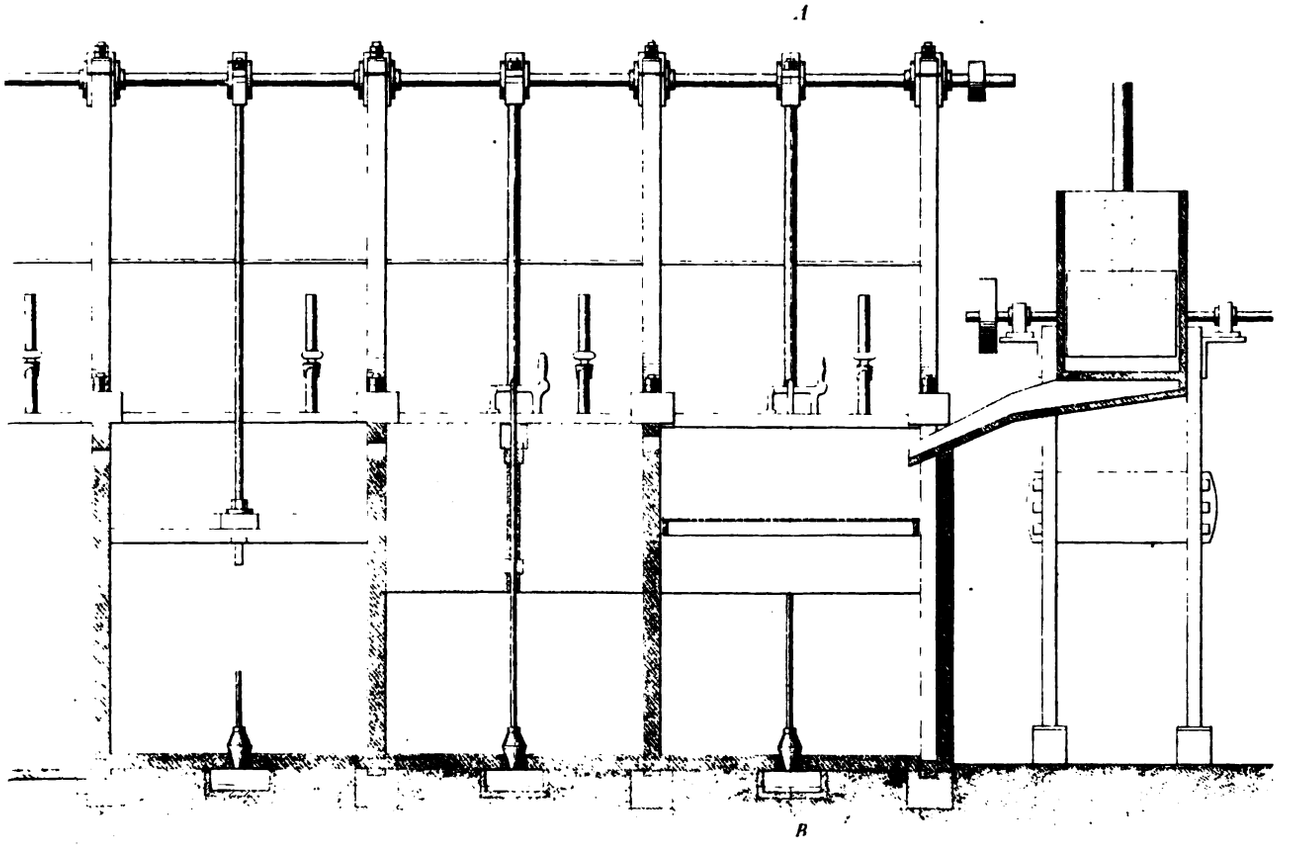

Fig. 514.
(c)

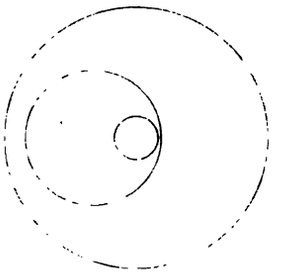

mètre

1/3

1/4 mètre

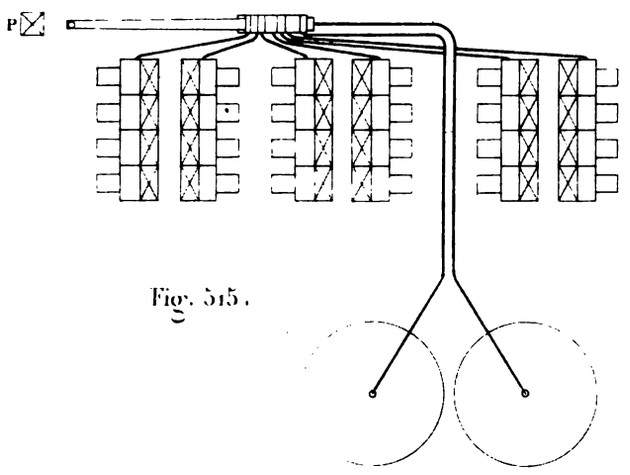

Fig. 515.

Fig. 516.

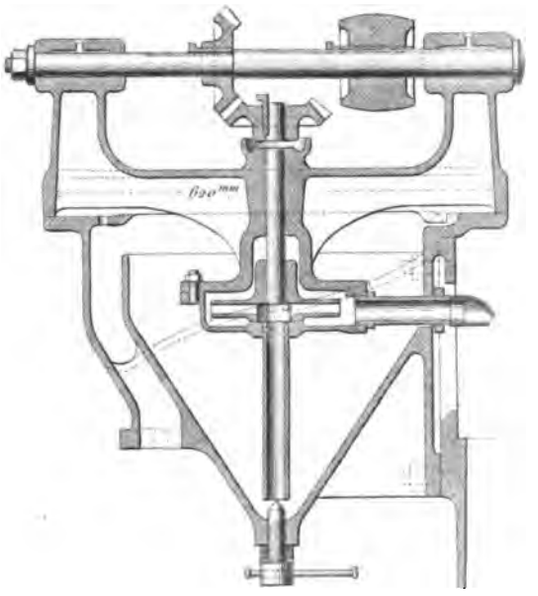

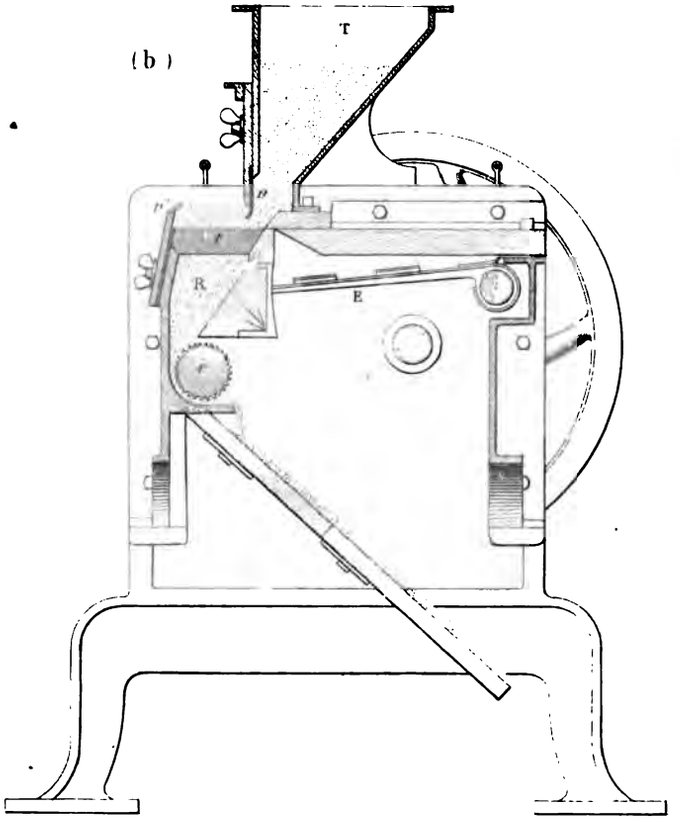

(c)

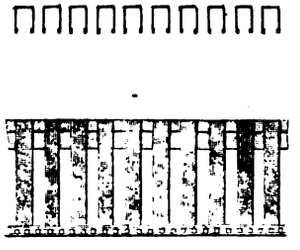

Echelle de 1/

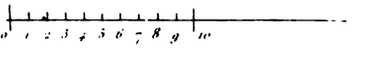

Fig. 517.

(a)

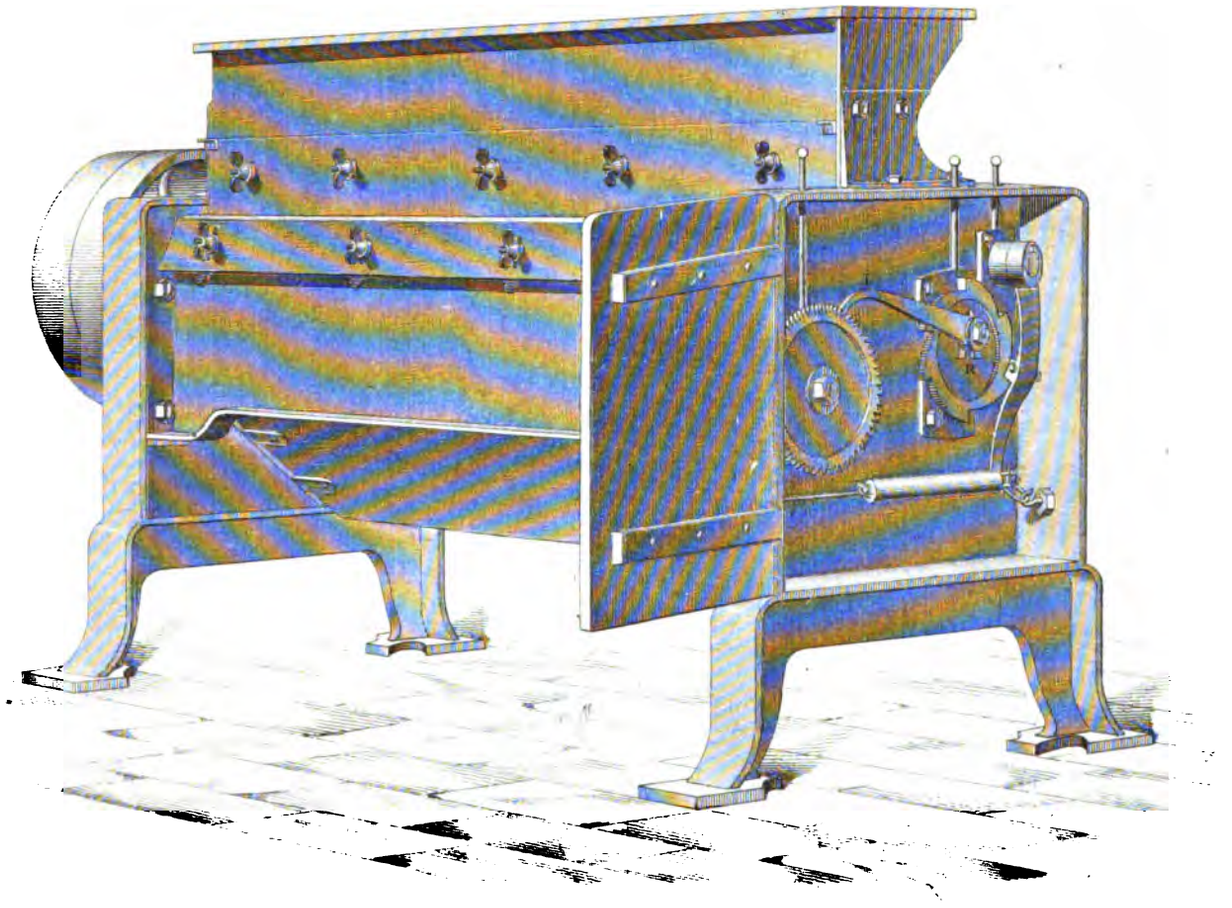

Fig. 515 de 1/400.

20 30 40 mètres

Macquet del. et sc.

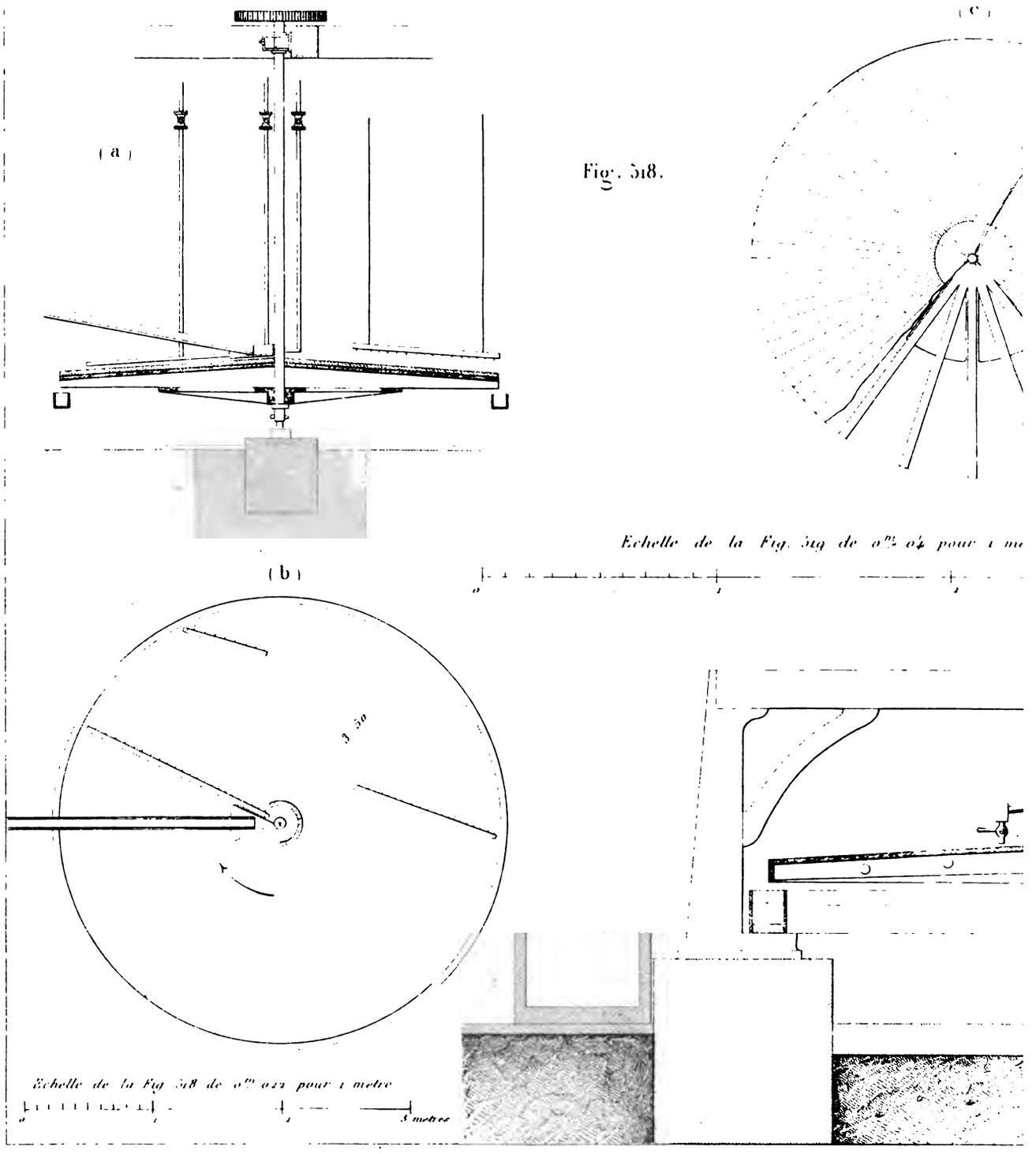
(a)
(b)
(c)
3 50
Echelle de la Fig. 518 de 0m 022 pour 1 metre
3 metres
Echelle de la Fig. 519 de 0m 04 pour 1 me

Fig. 518.

Fig. 519.

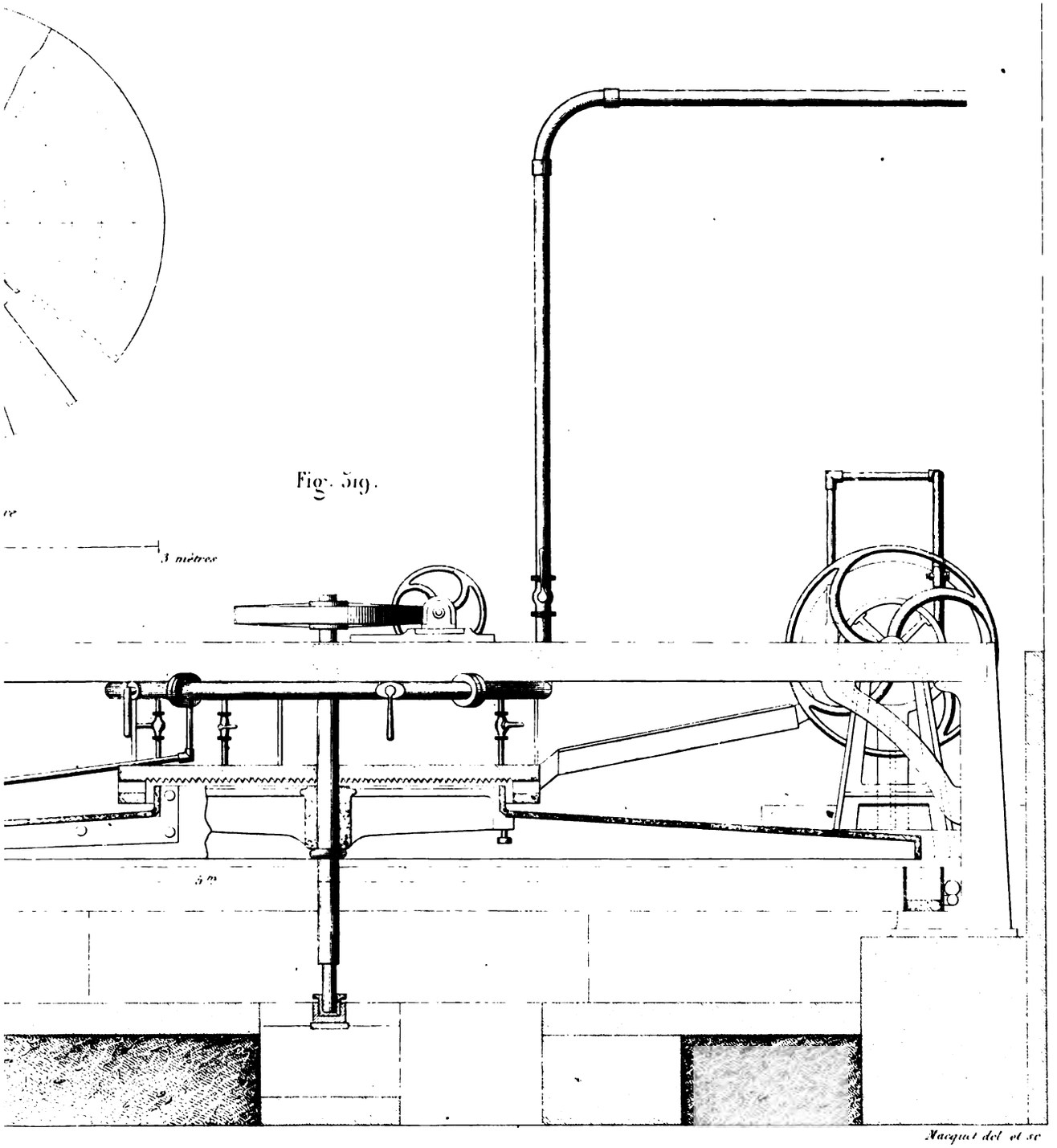

Macquet del et sc

Fig. 520.

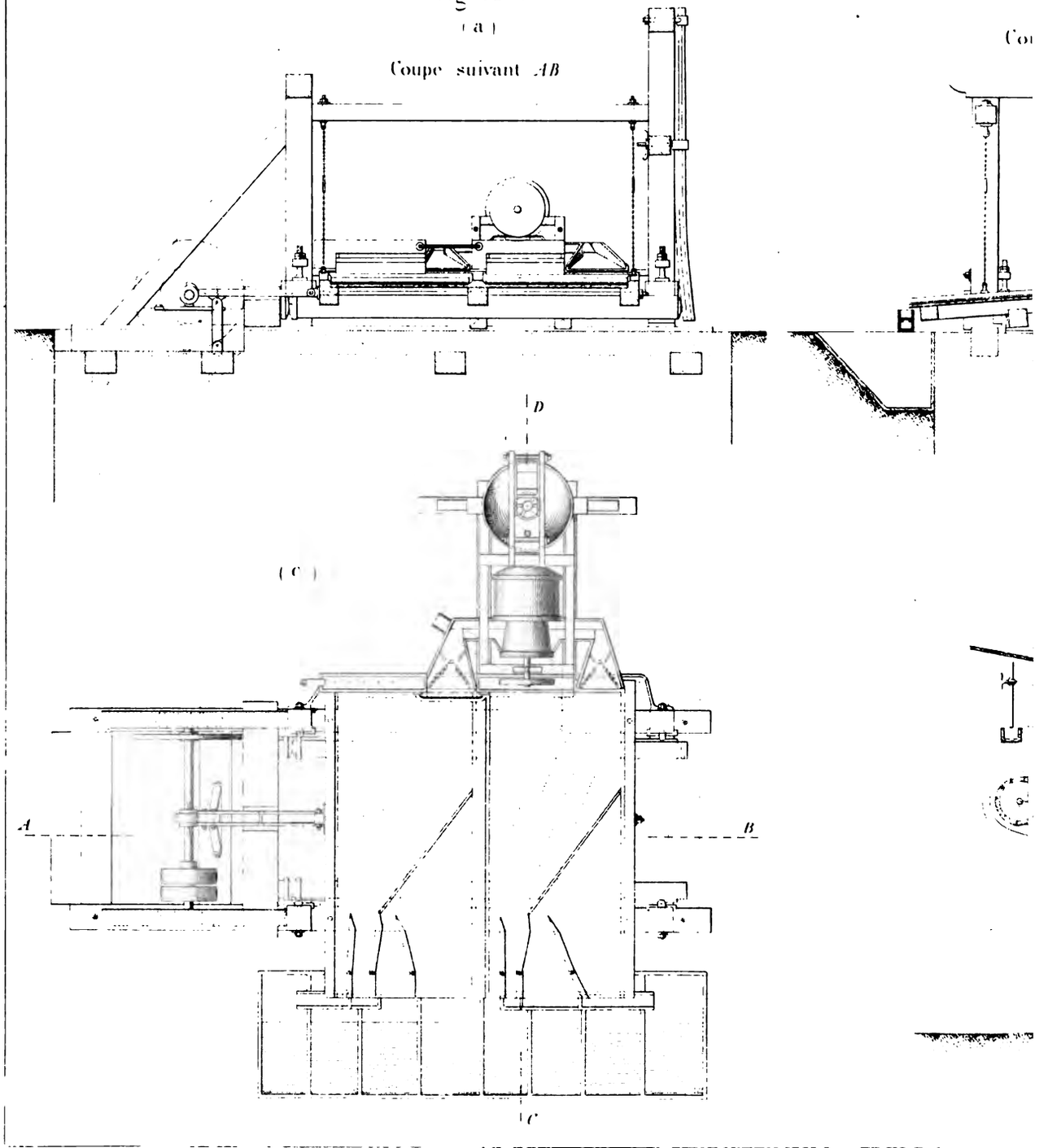

(b)

suivant *CD*.

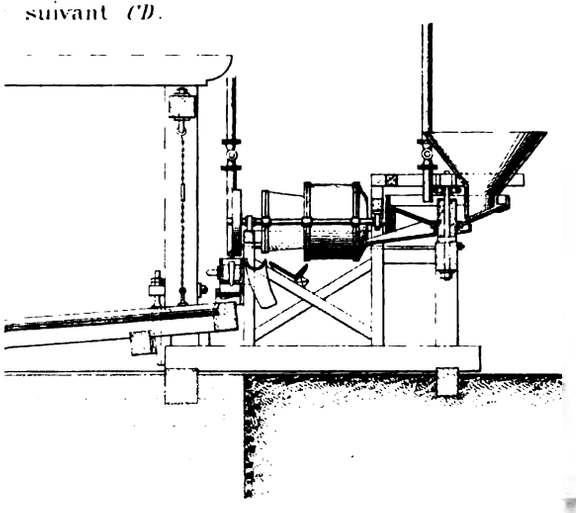

(b)

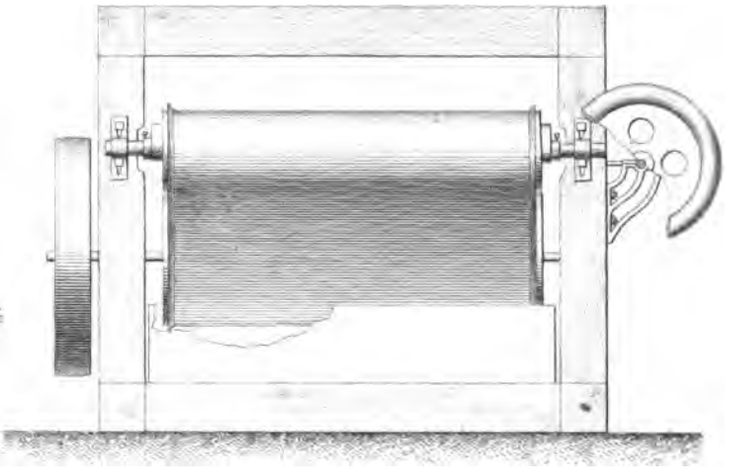

Fig. 521.

(a)

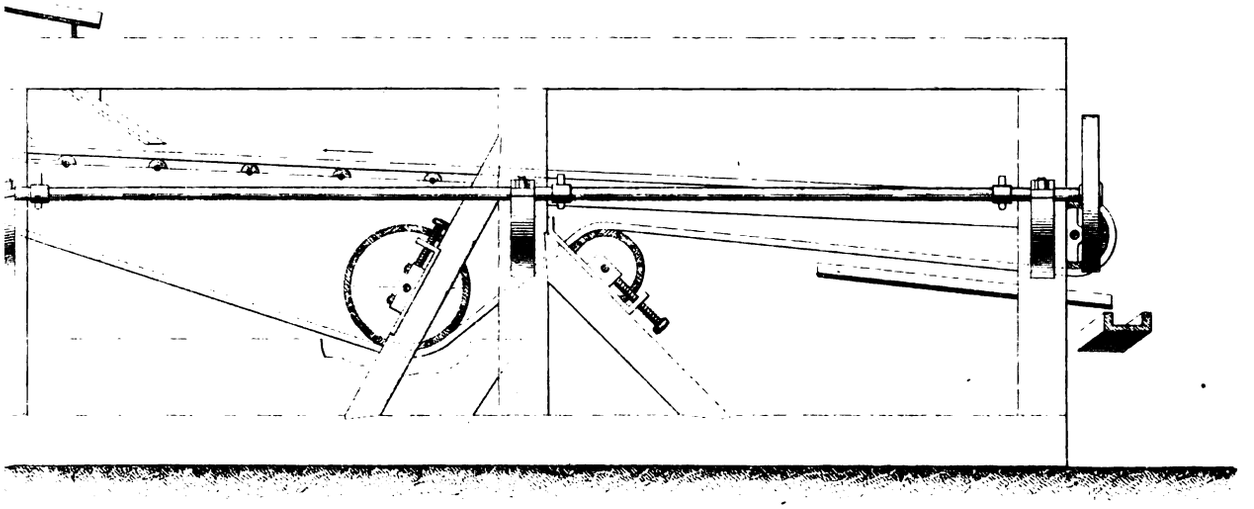

LAVERIE DE CASTOI

Fig

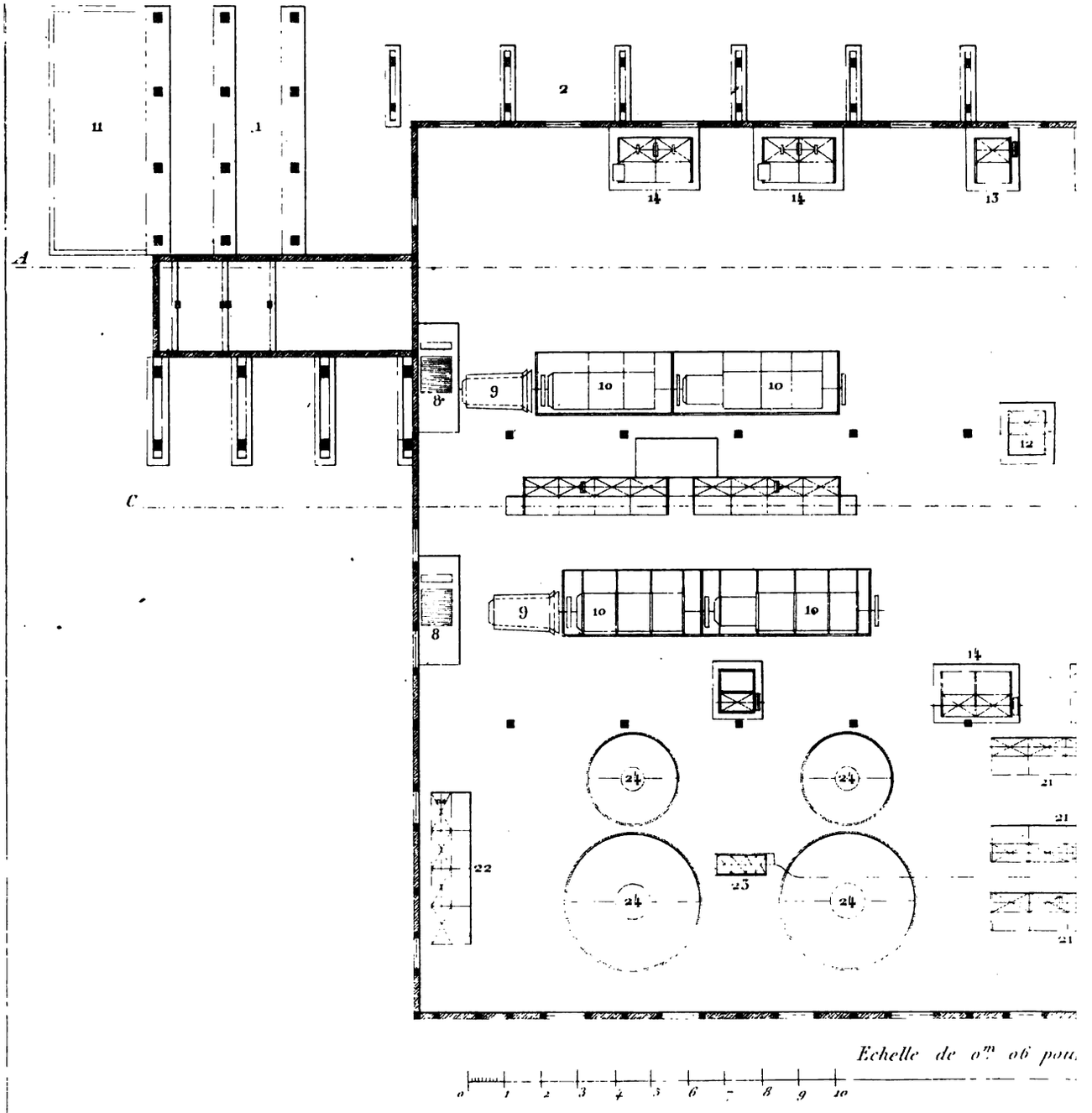

Echelle de 0^{m} 06 pou

0 1 2 3 4 5 6 7 8 9 10

522

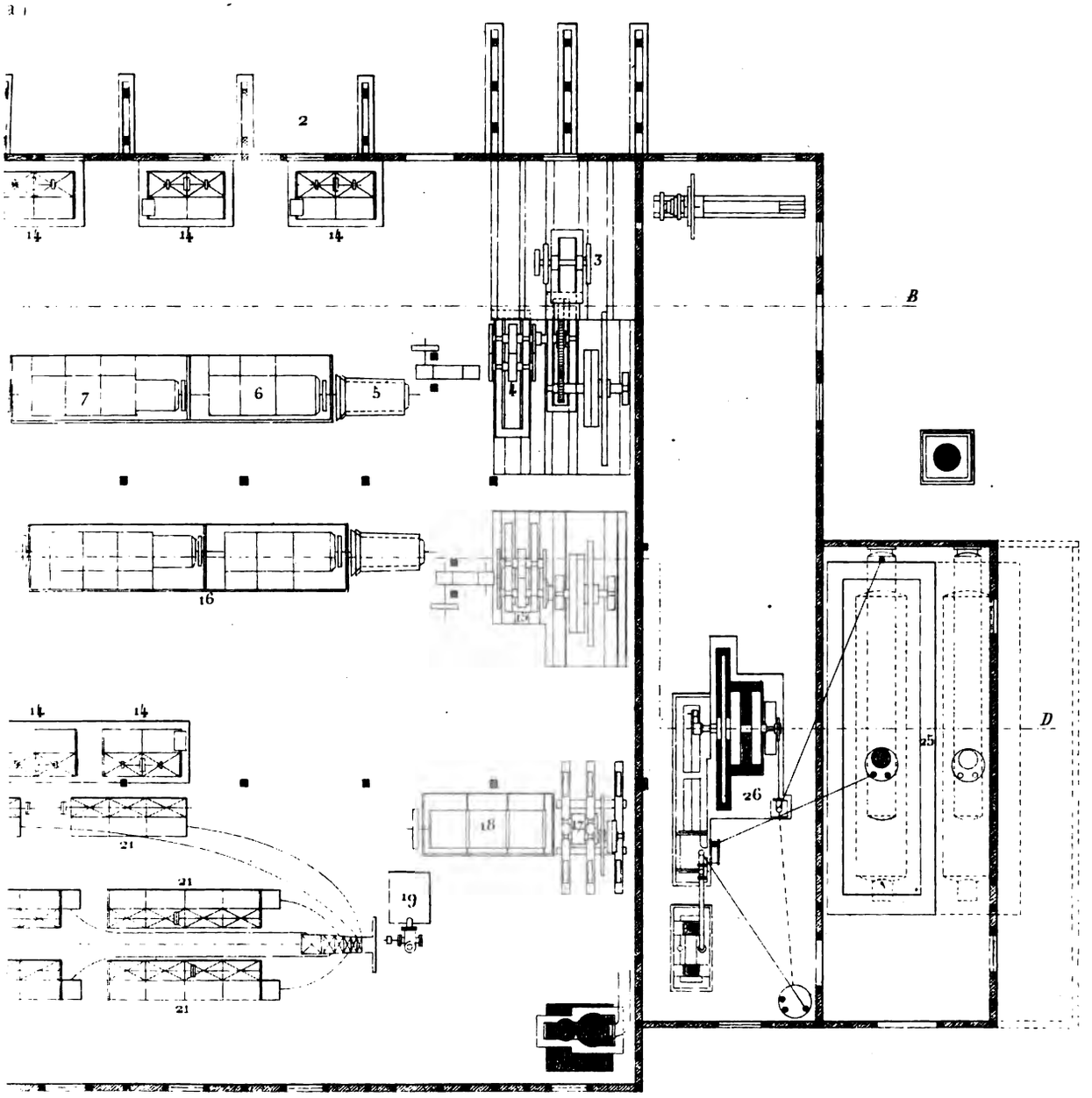

Macquet del. et sc.

Fig 32

Coupe

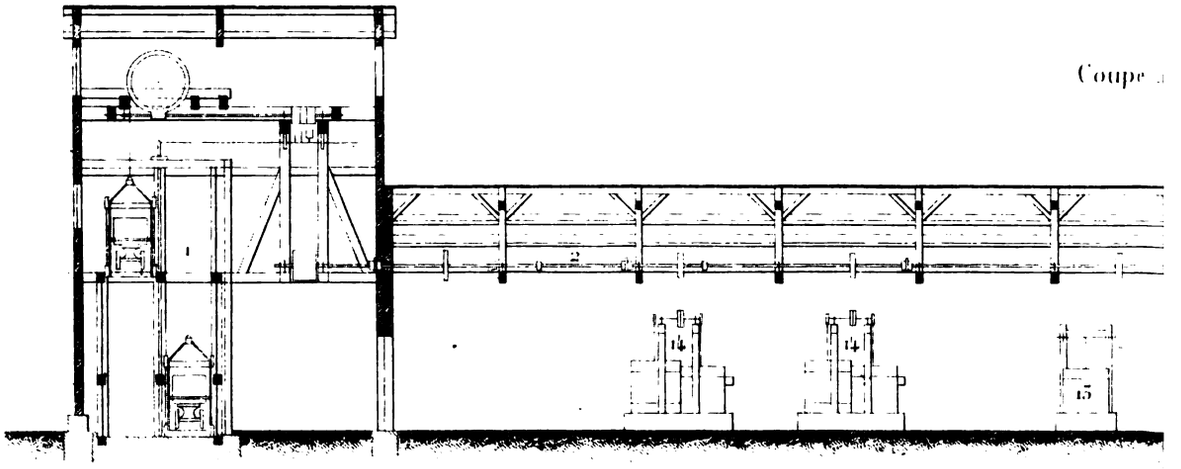

Fig

Coupe

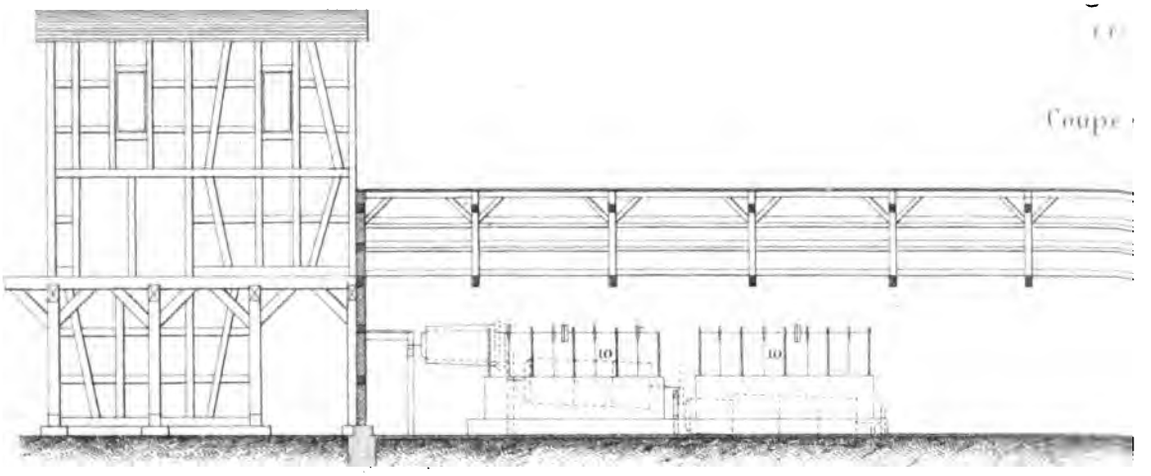

Echelle de 0^{m} 06 pour 1 mètre

22.

AB.

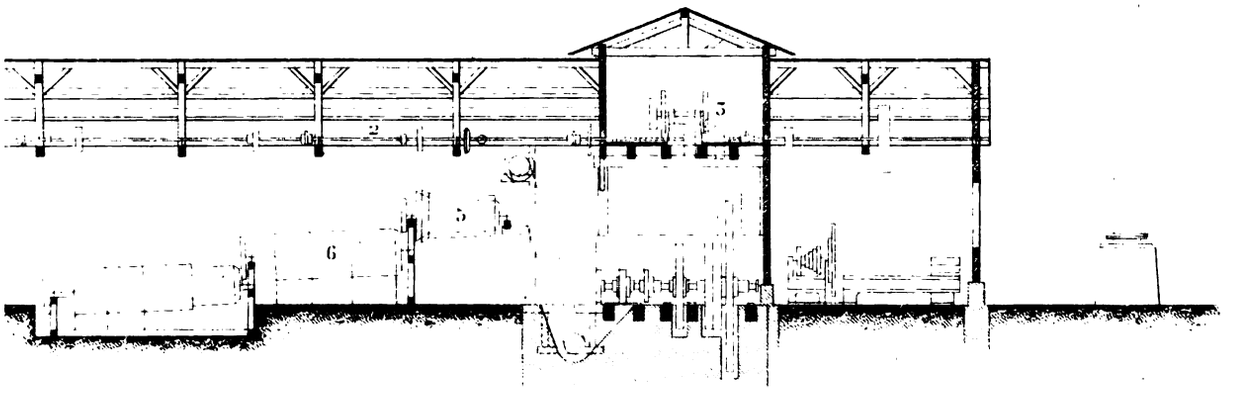

22.

CD

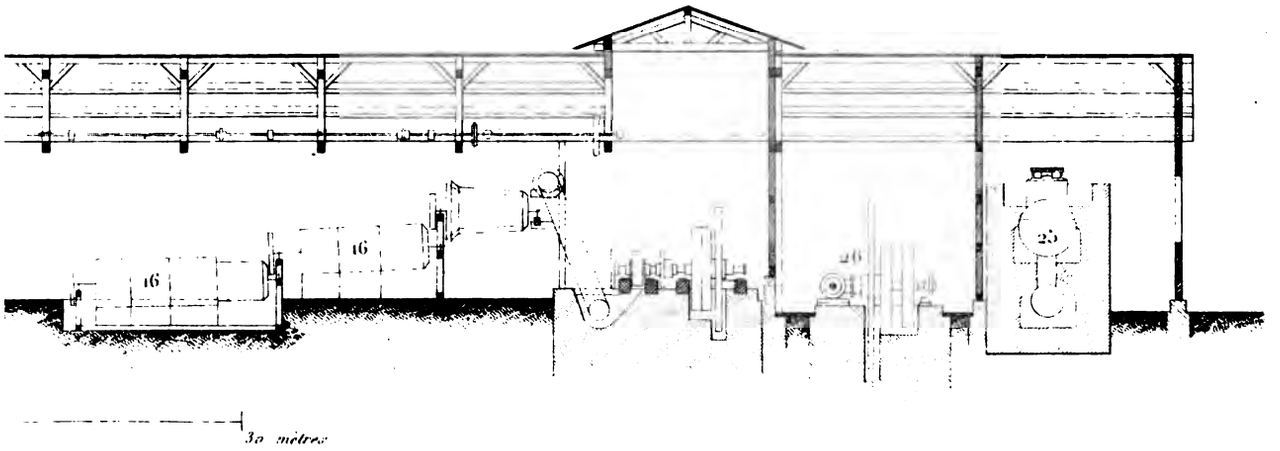

Maquet del. et sc.

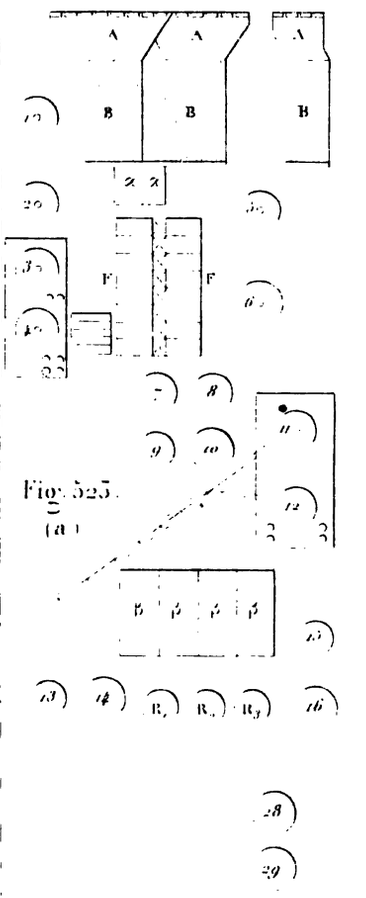

Fig. 523. (a)

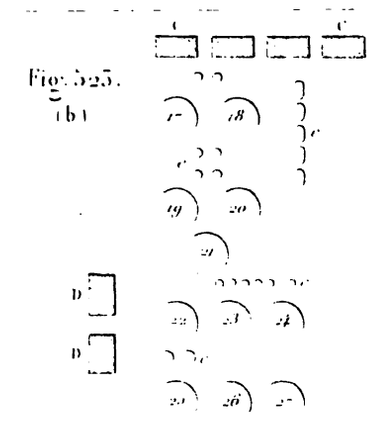

Fig. 523. (b)

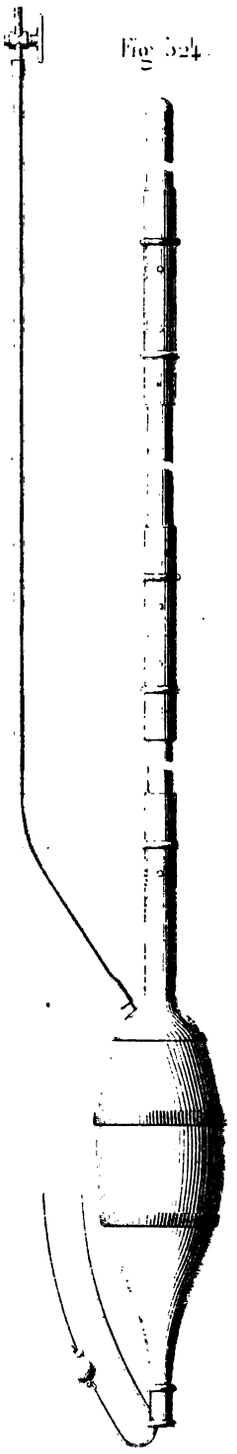

Fig. 524.

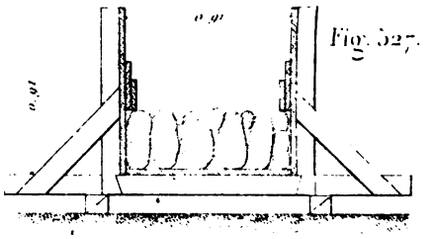

Fig. 527.

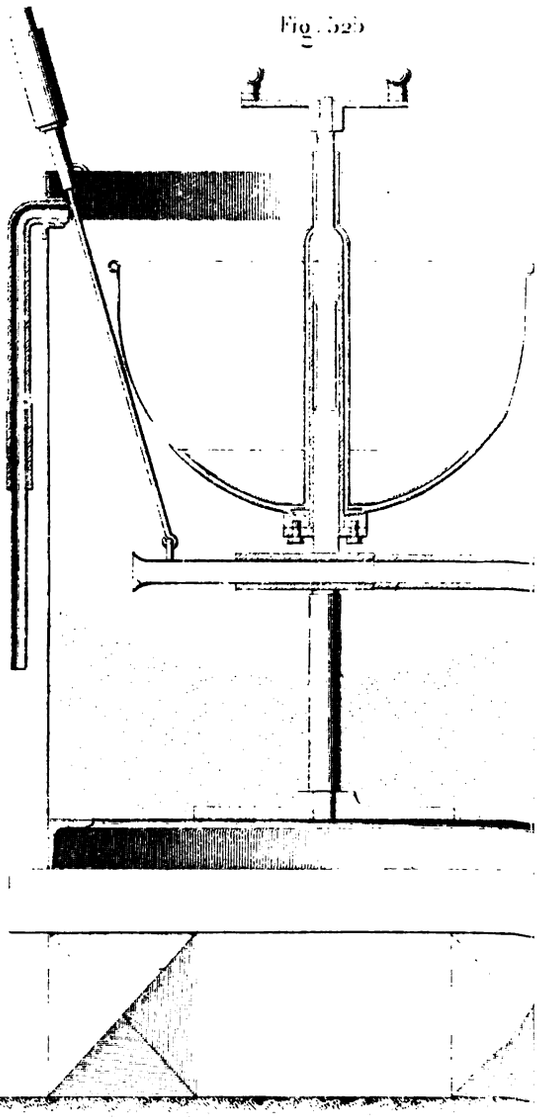

Fig. 525

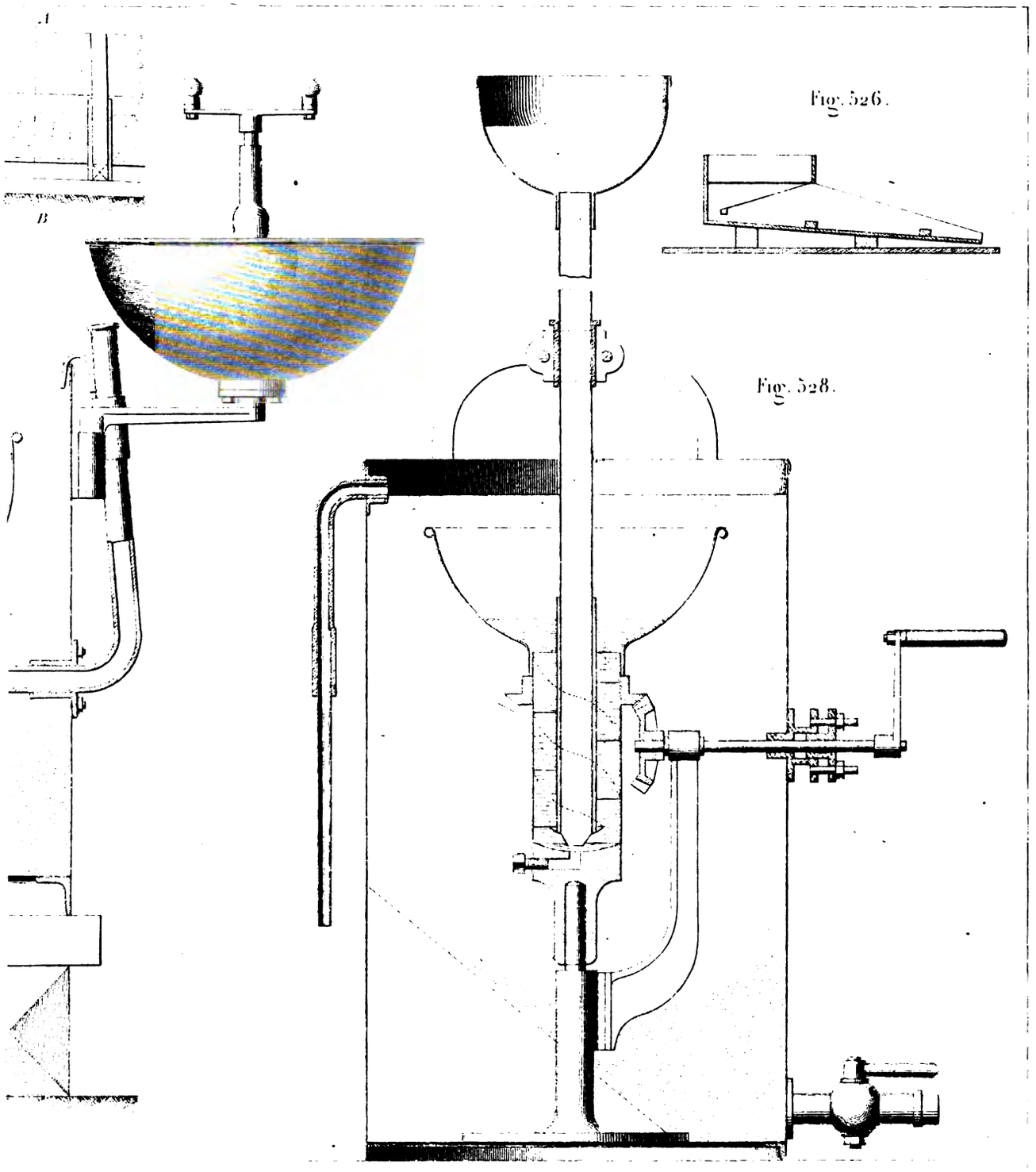

Macquet del. et sc.

Fig. 529.

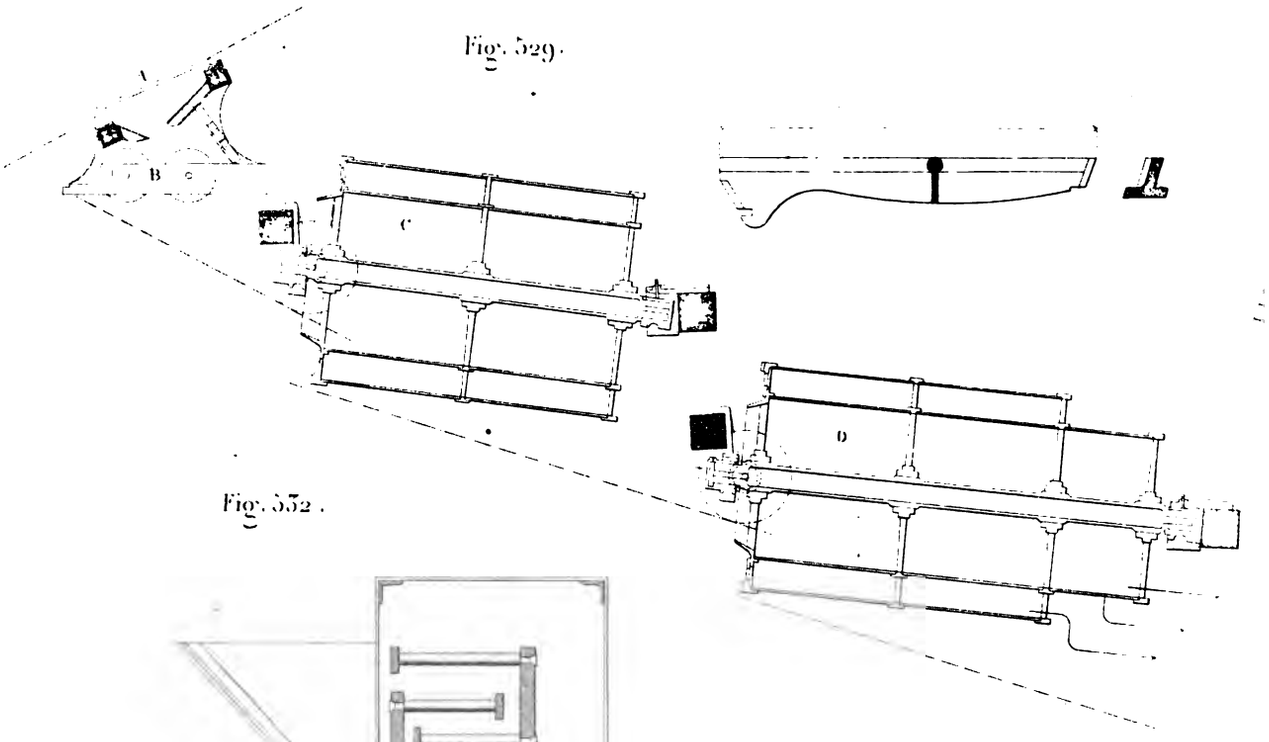

Fig. 532.

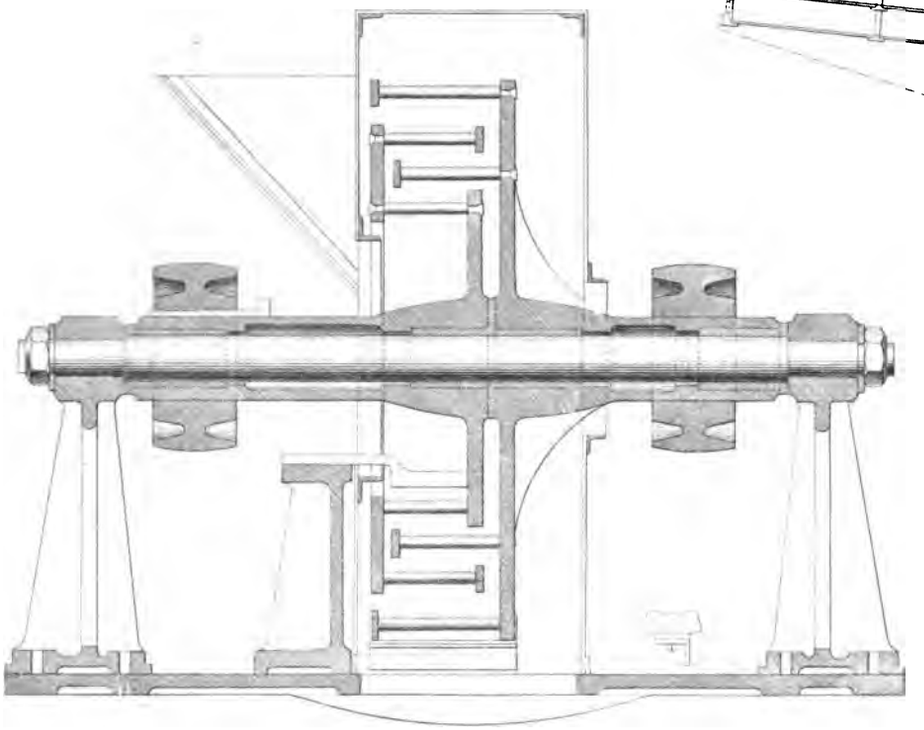

Echelle de la Fig. 532 de 0m 05 pour mètre

0 1 2 mètres

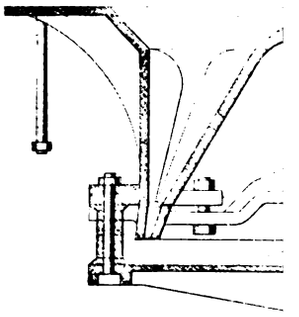

Echelle de la Fig. 53

0 1 2

Echelle de la Fig. 53

0

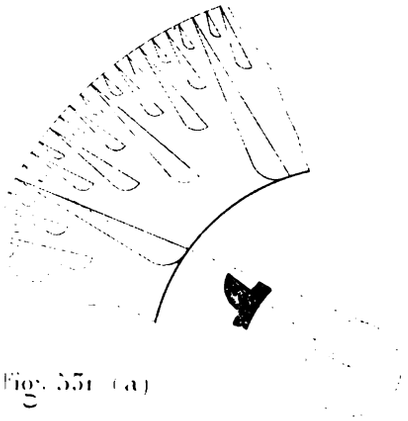

Fig. 531 (a)

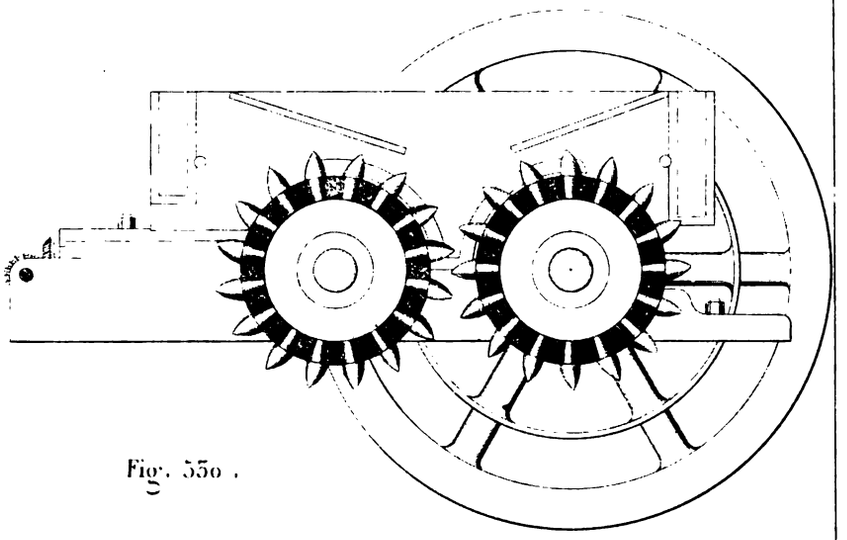

Fig. 530.

Fig. 531 (b).

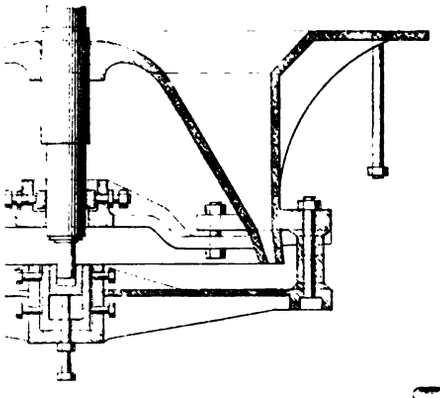

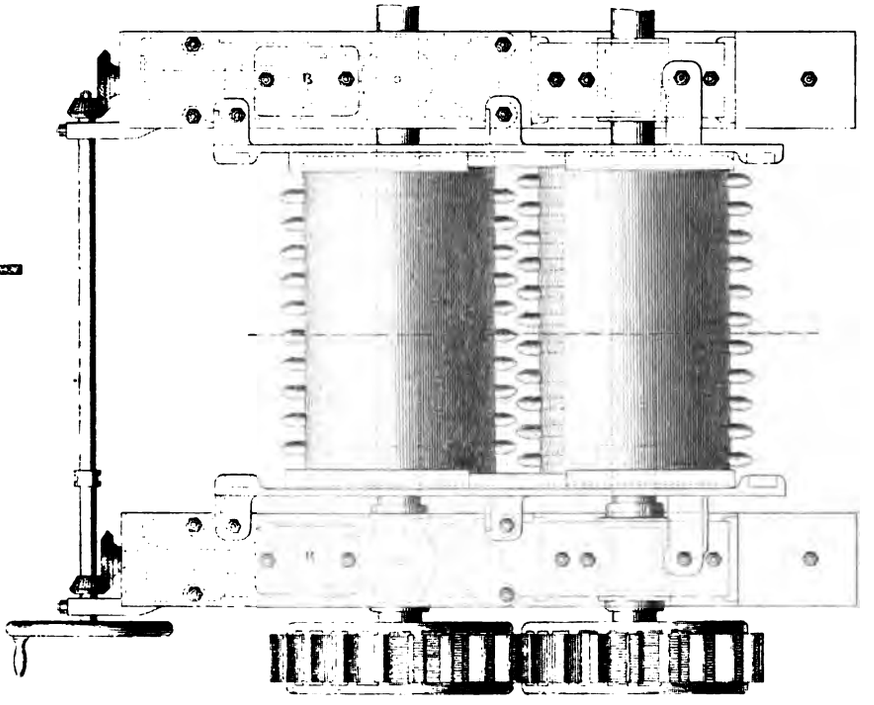

de 0m 015 pour mètre

3 4 5 mètres

de 0m 04 pour mètre

1 2 mètres

Macquet del. et sc.

Fig. 534.

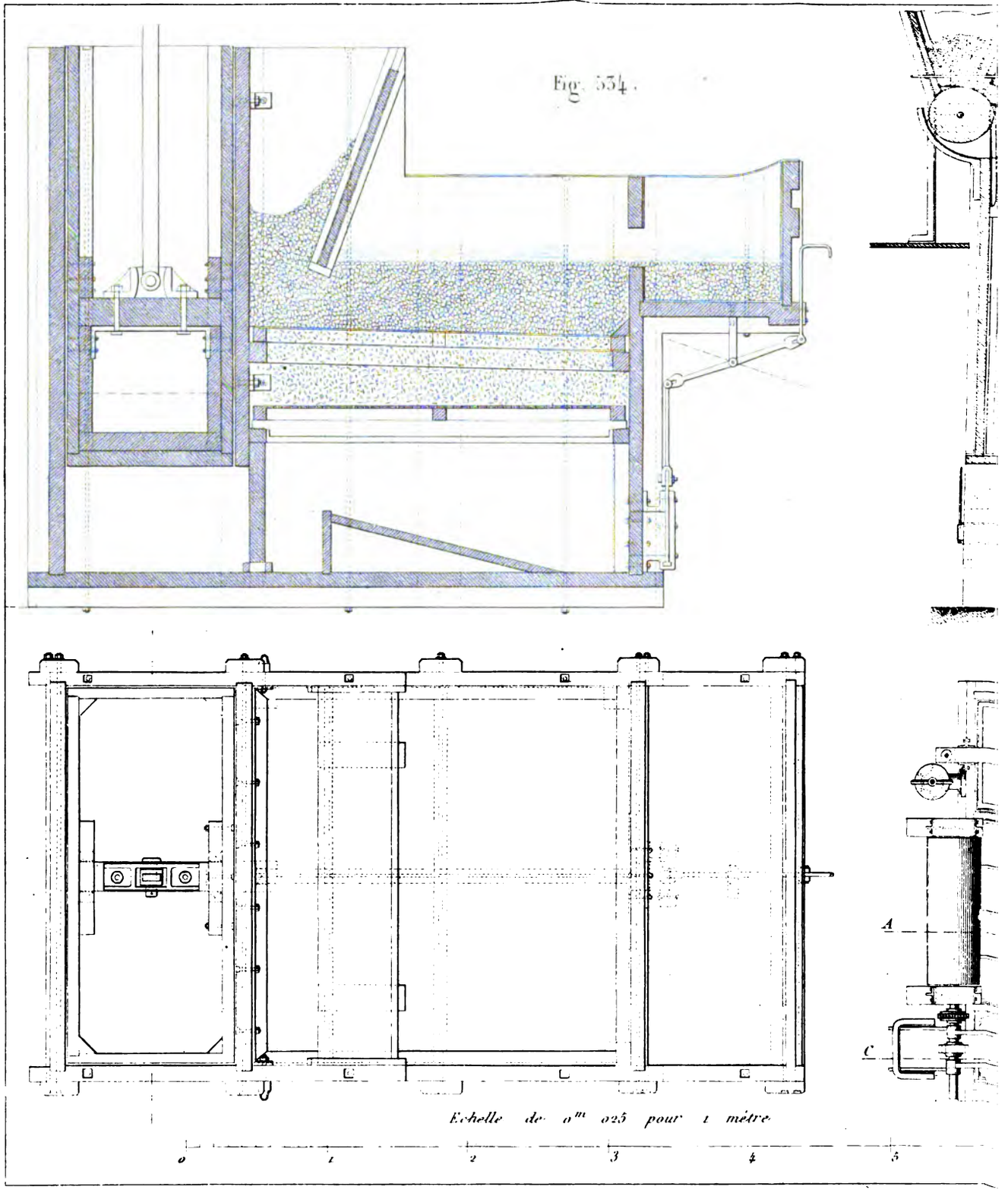

Fig. 533

Coupe suivant *AB*.

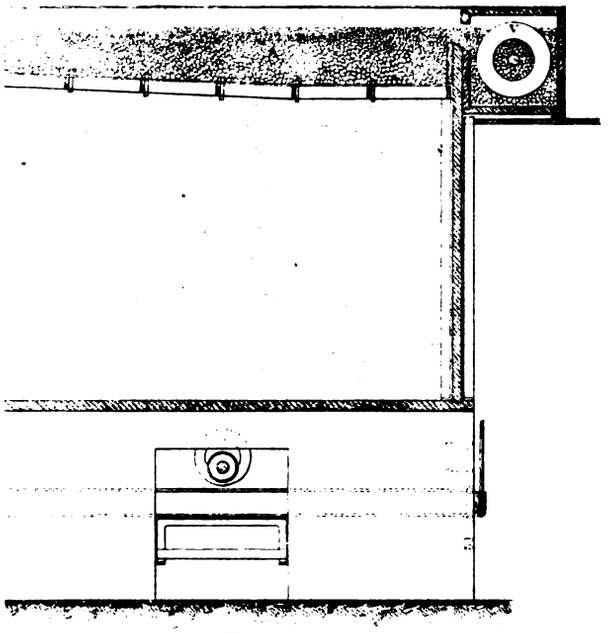

Coupe suivant *EF*.

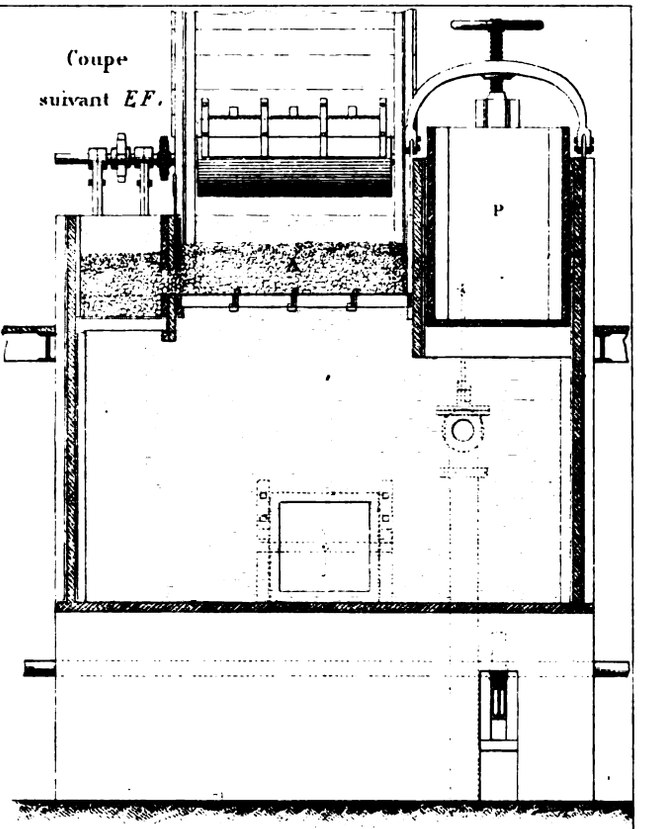

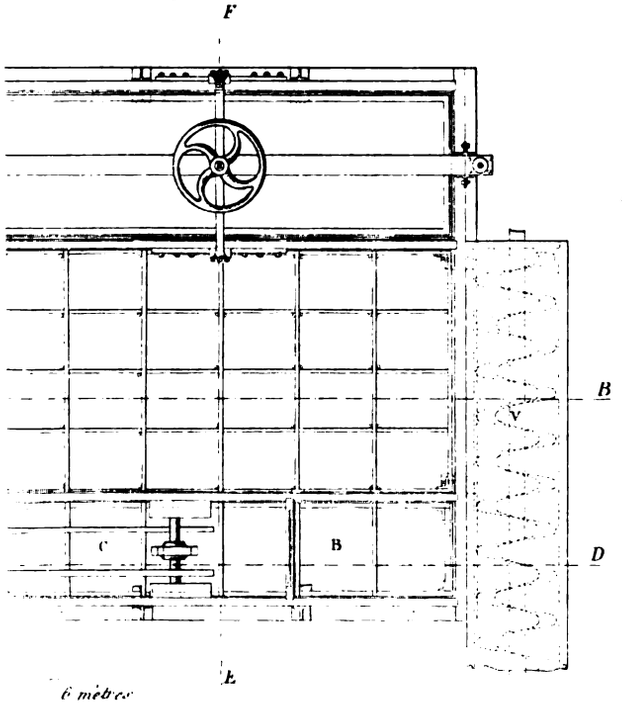

Coupe suivant *CD*.

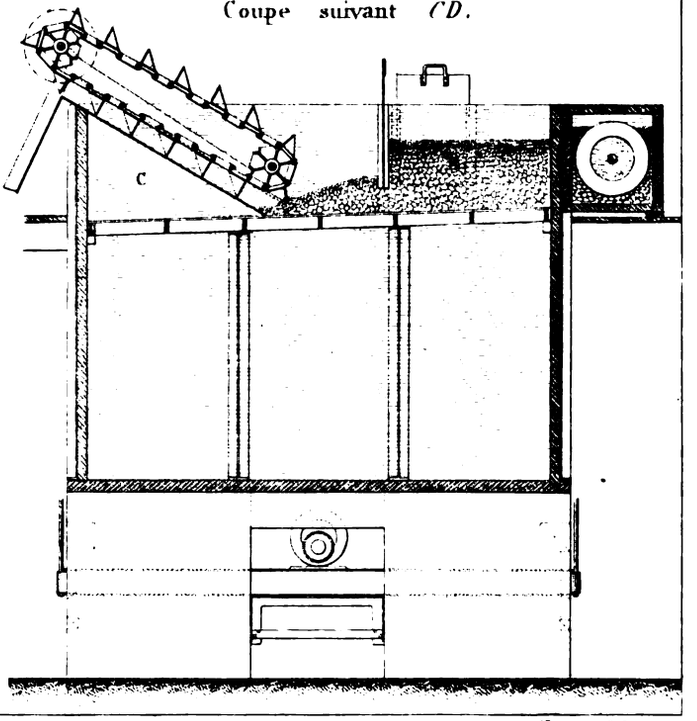

6 mètres

Manquet del. et sc.

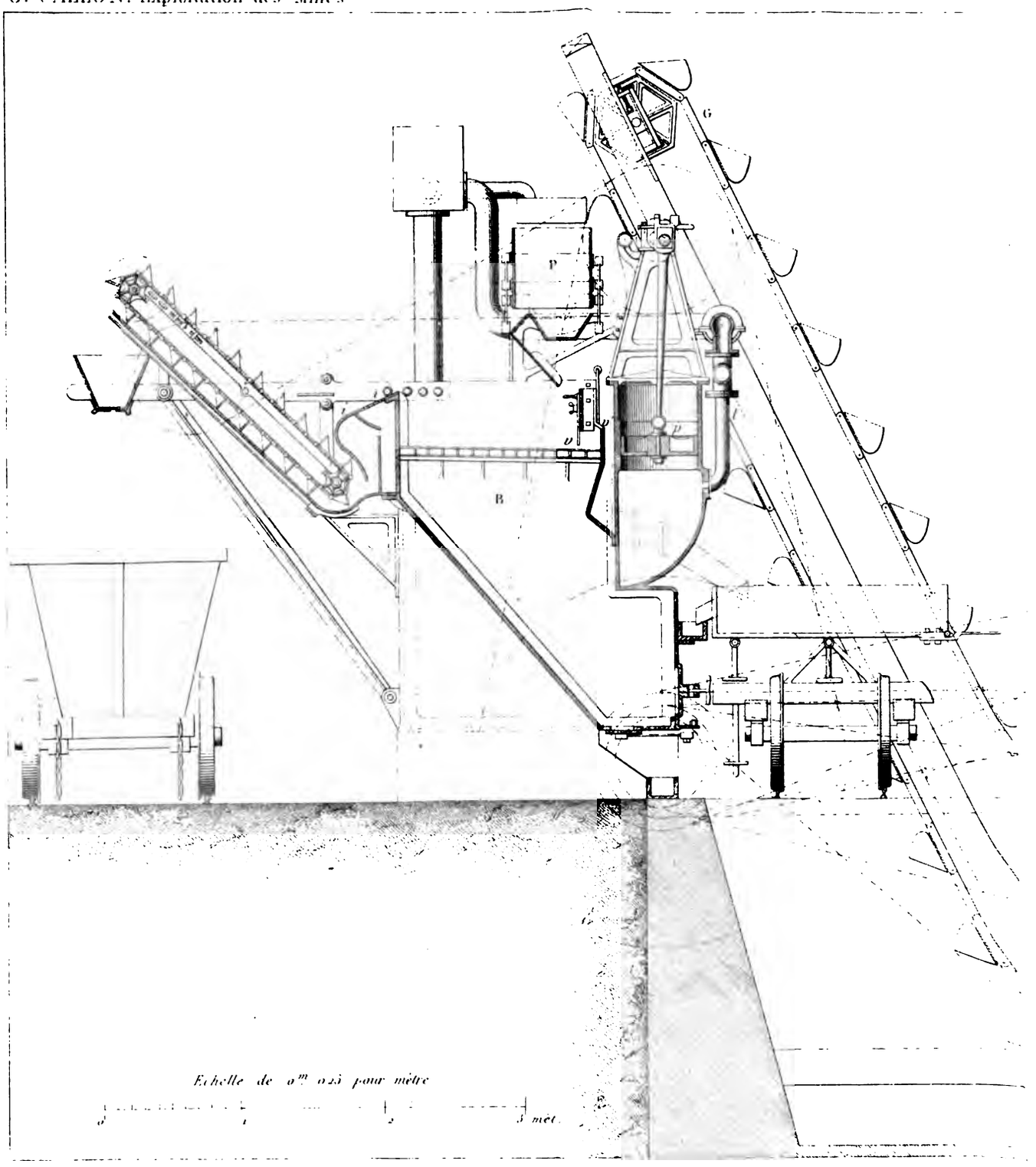
G
P
B
Echelle de 0m 025 pour mètre
0
1
2
3 mèt.

Fig. 535.

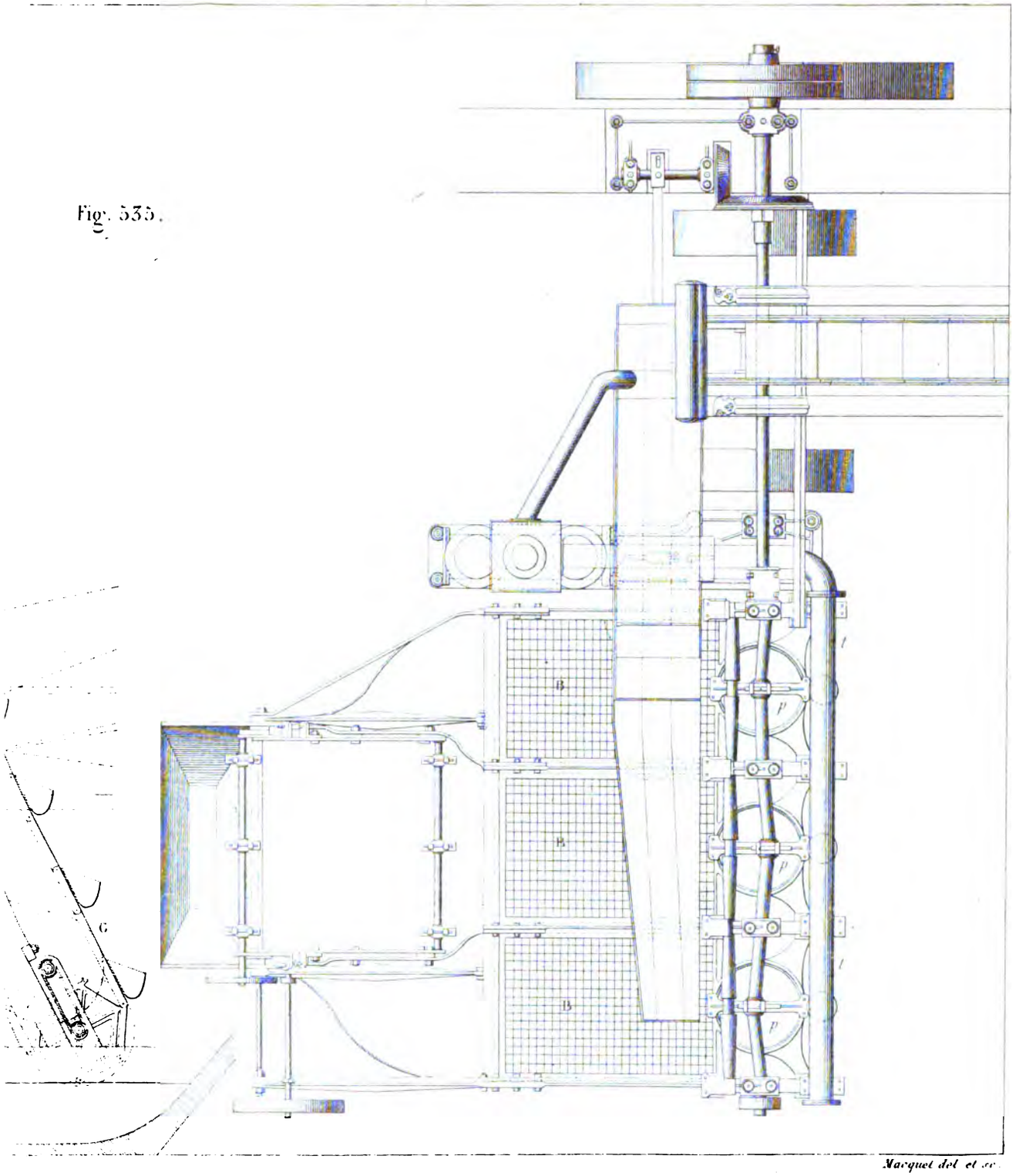

Marquet del et sc.

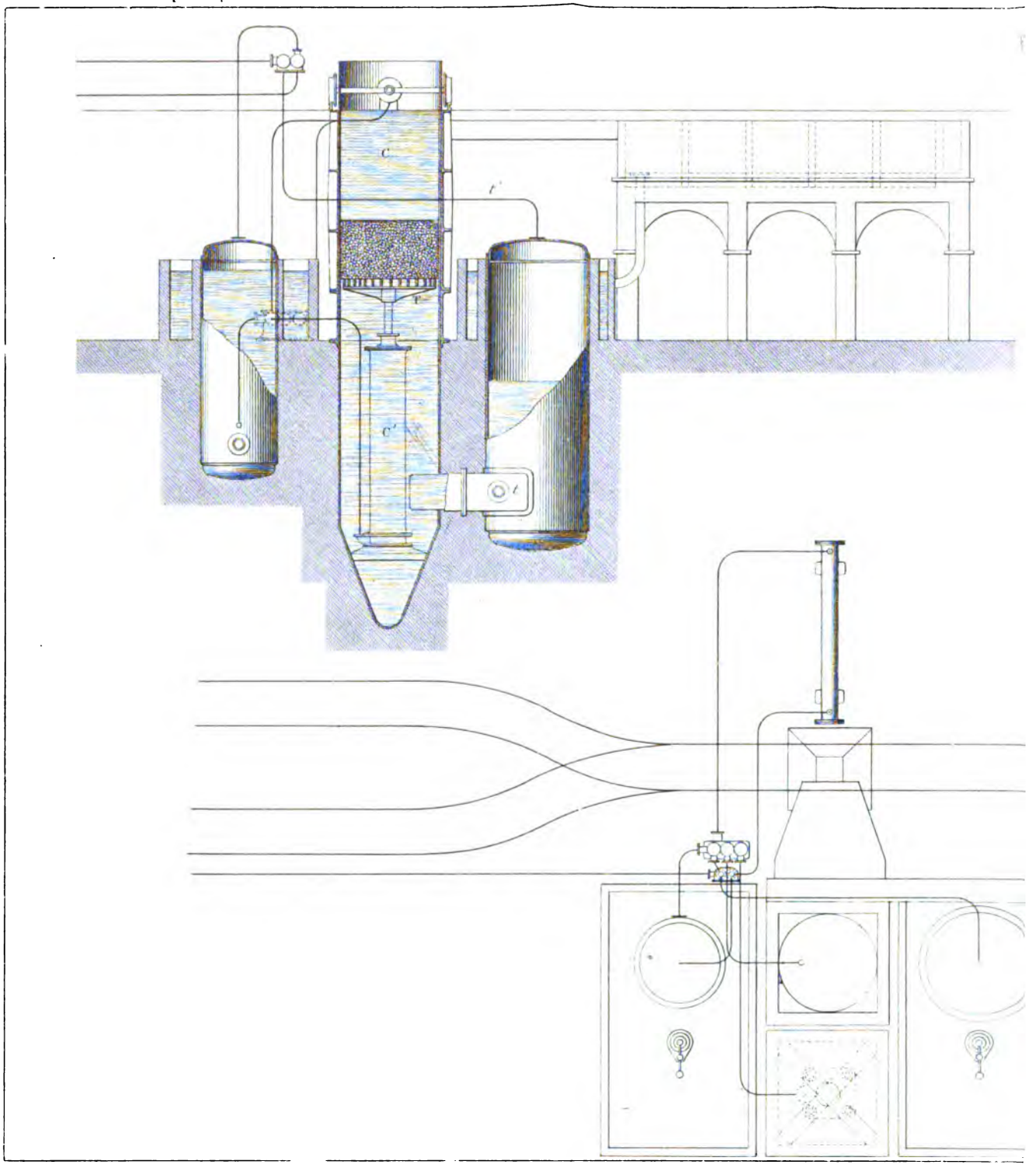

Fig. 536.

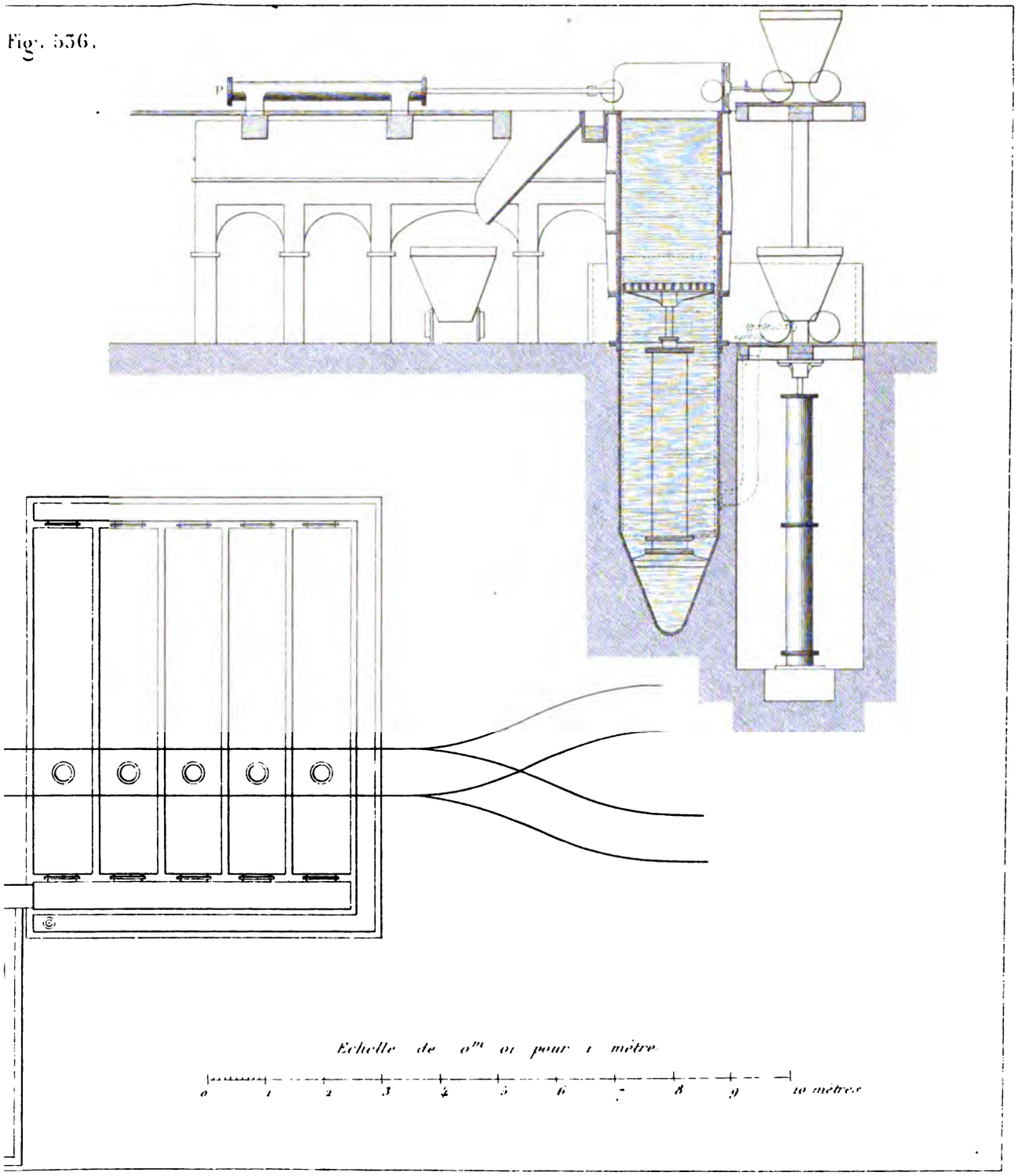

Macquet del. et sc.

J. CALLON. Exploitation des Mines.

Coupe *AB*
de la Fig. 54.

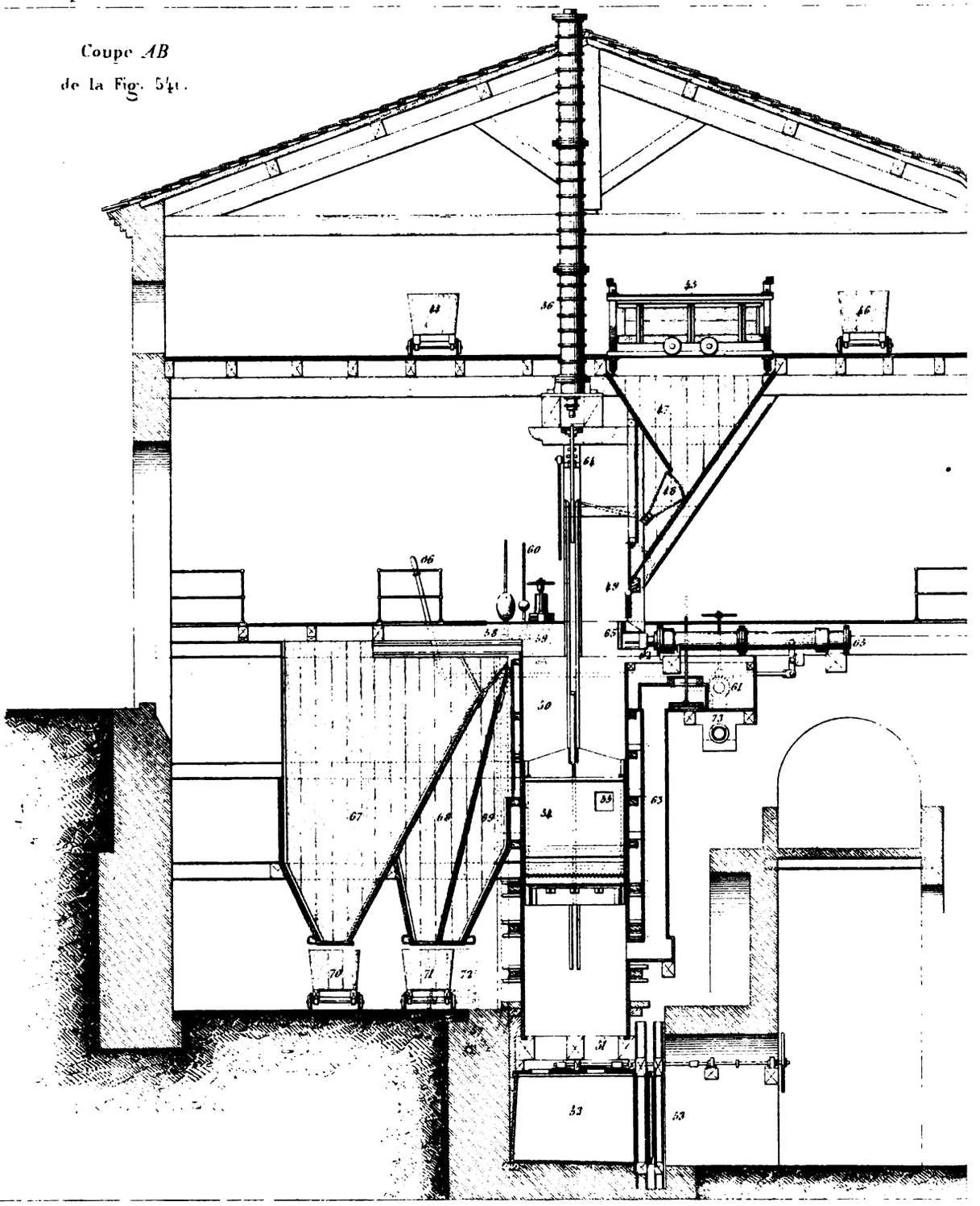

Fig. 537.

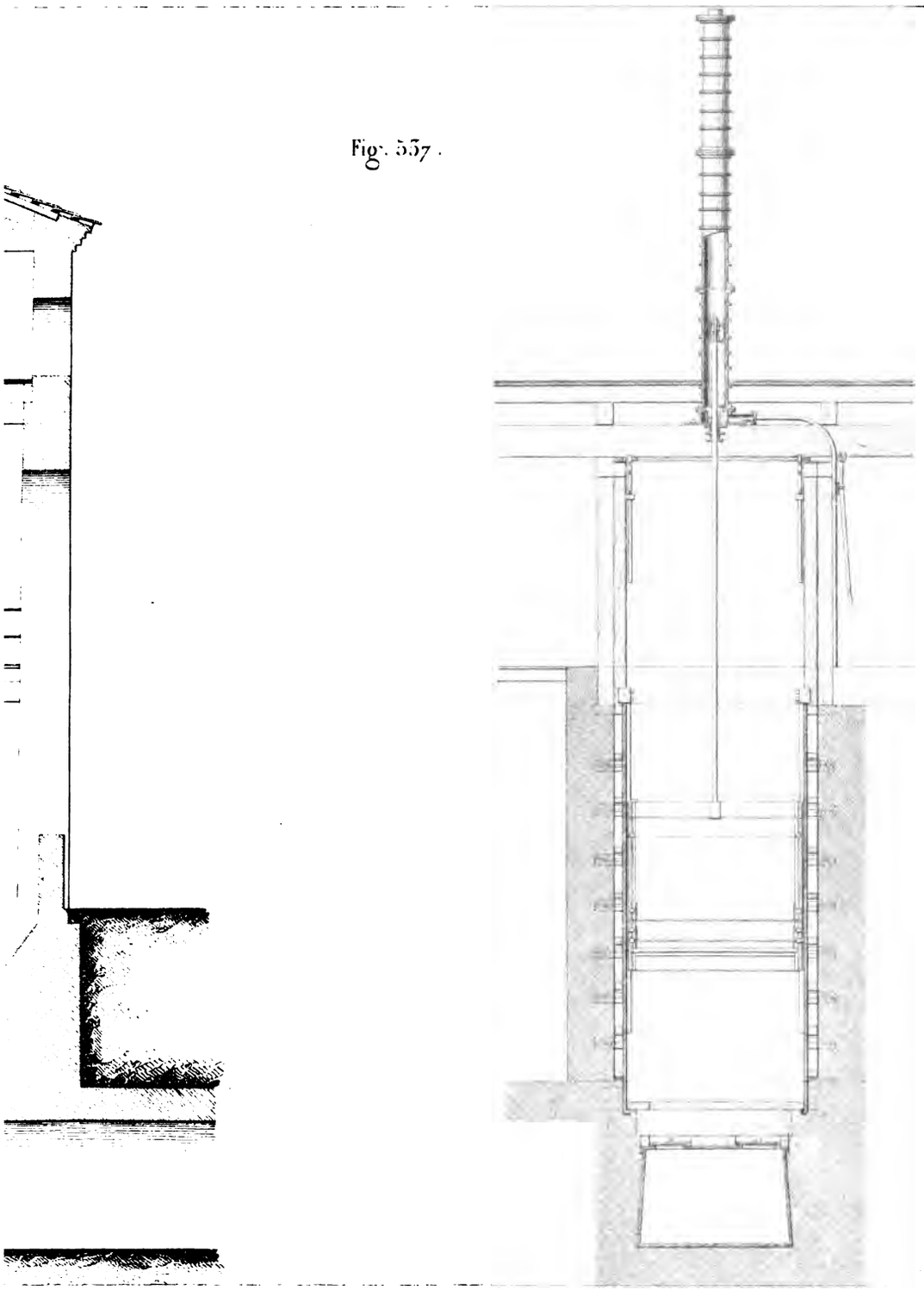

Macquet del et sc.

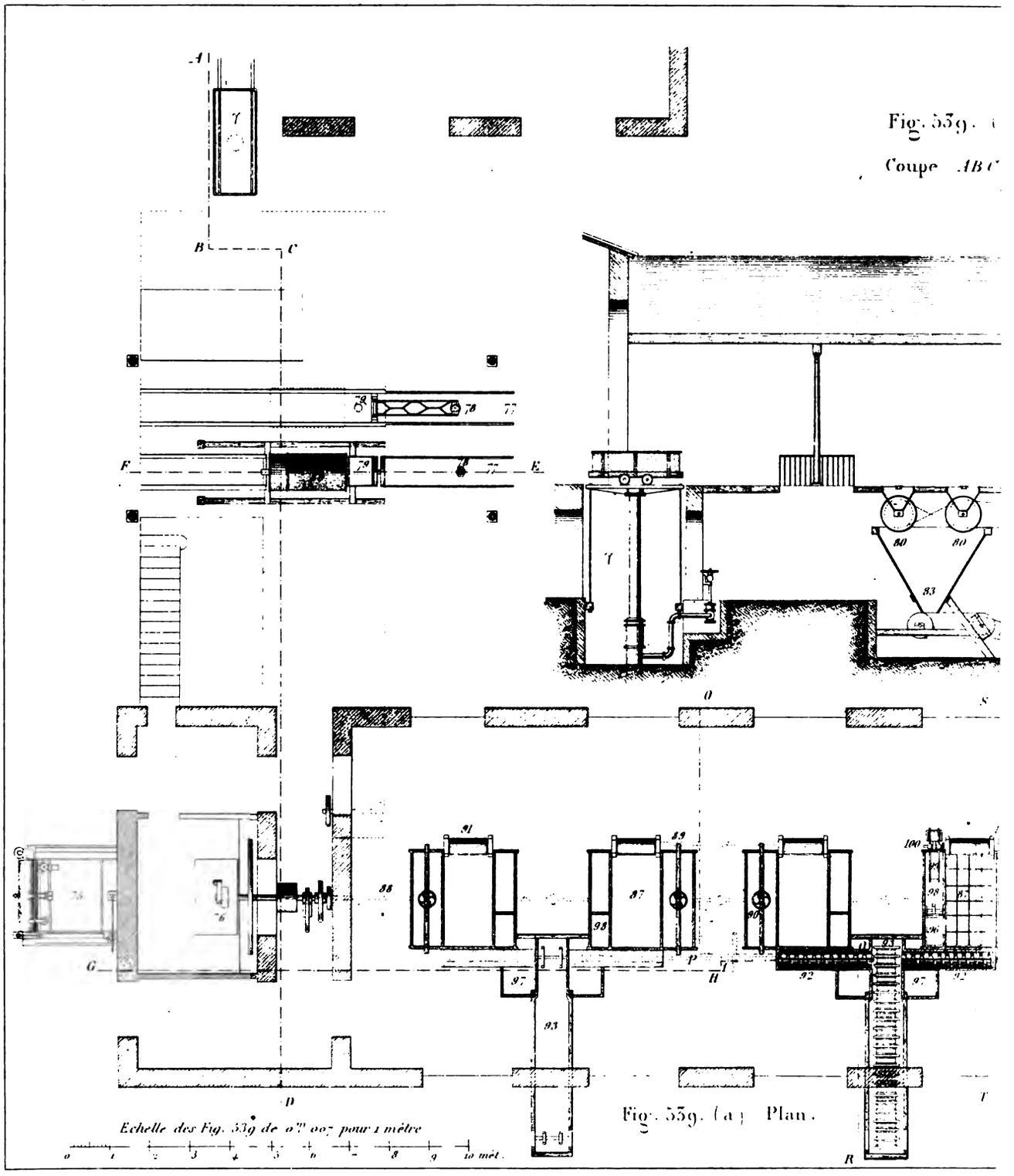

Fig. 339. (

Coupe *ABC*

Fig. 339. (a) Plan.

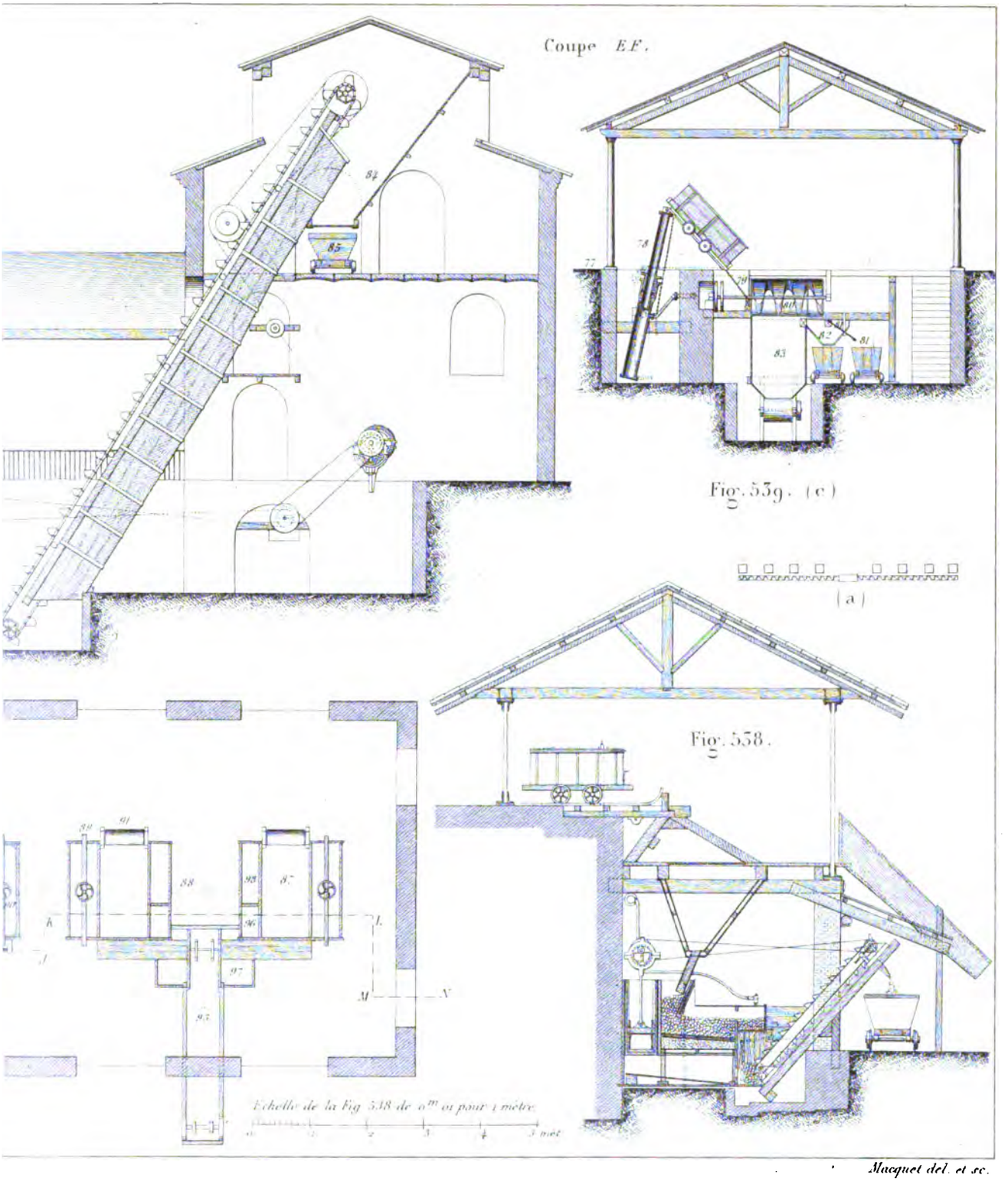
Coupe EF.
Fig. 539. (c)
(a)
Fig. 538.
Echelle de la Fig 538 de o^m 01 pour 1 mètre
Macquet del. et sc.

Fig. 539.

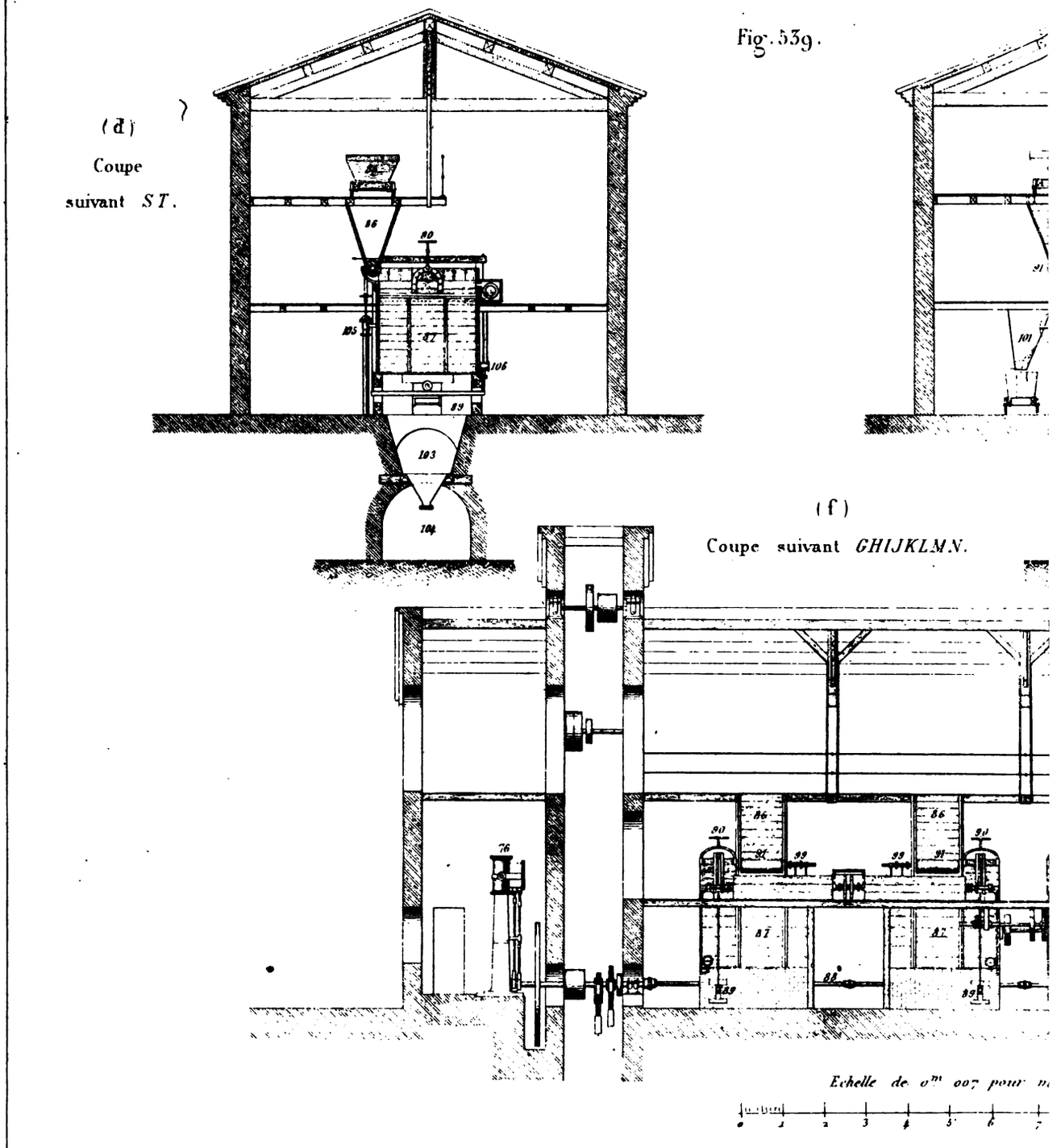
(d)
Coupe
suivant ST.
(f)
Coupe suivant GHIJKLMN.
Echelle de 0m 007 pour m

(e)

Coupe suivant *OPQR*.

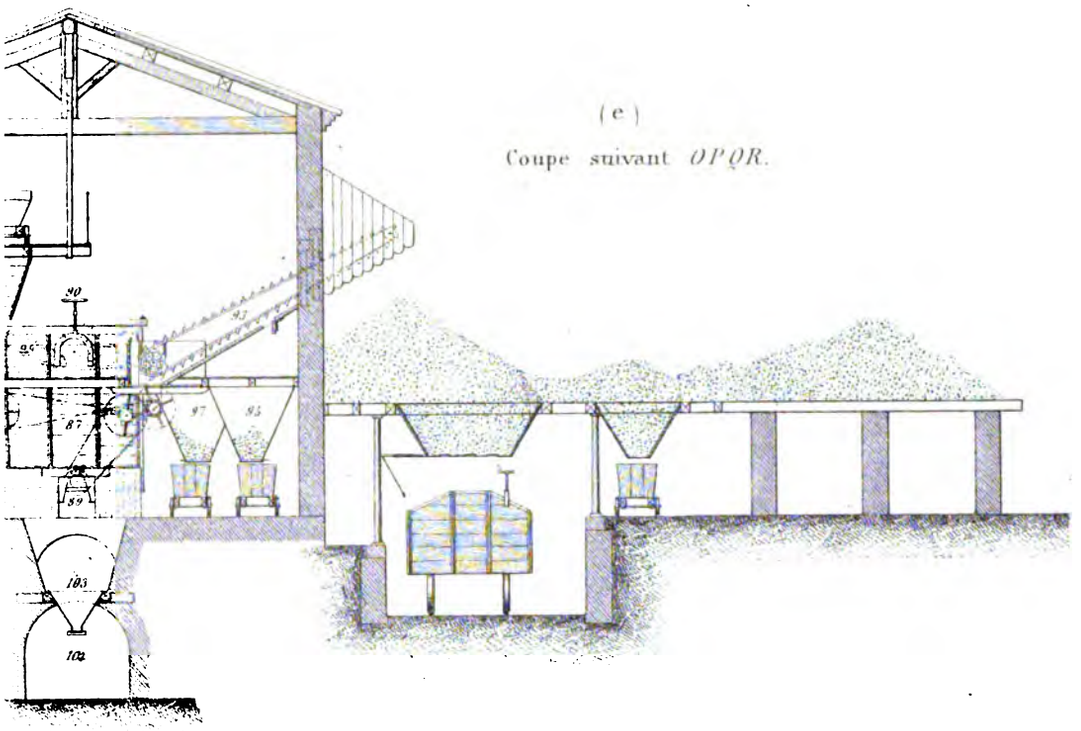

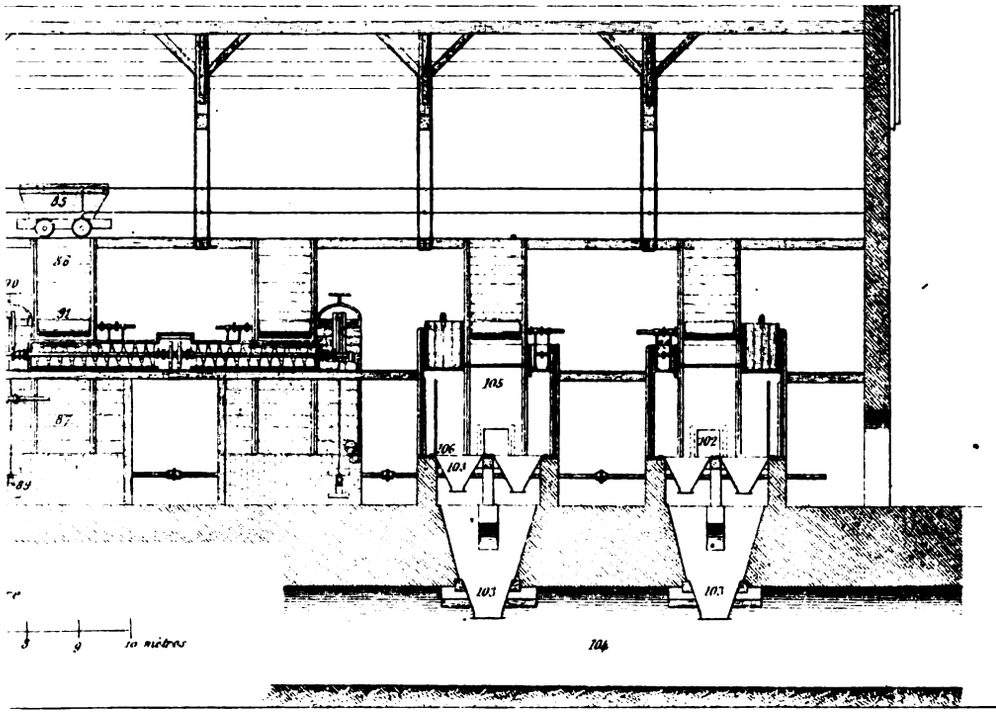

Nacquet del et sc.

Fig. 540.

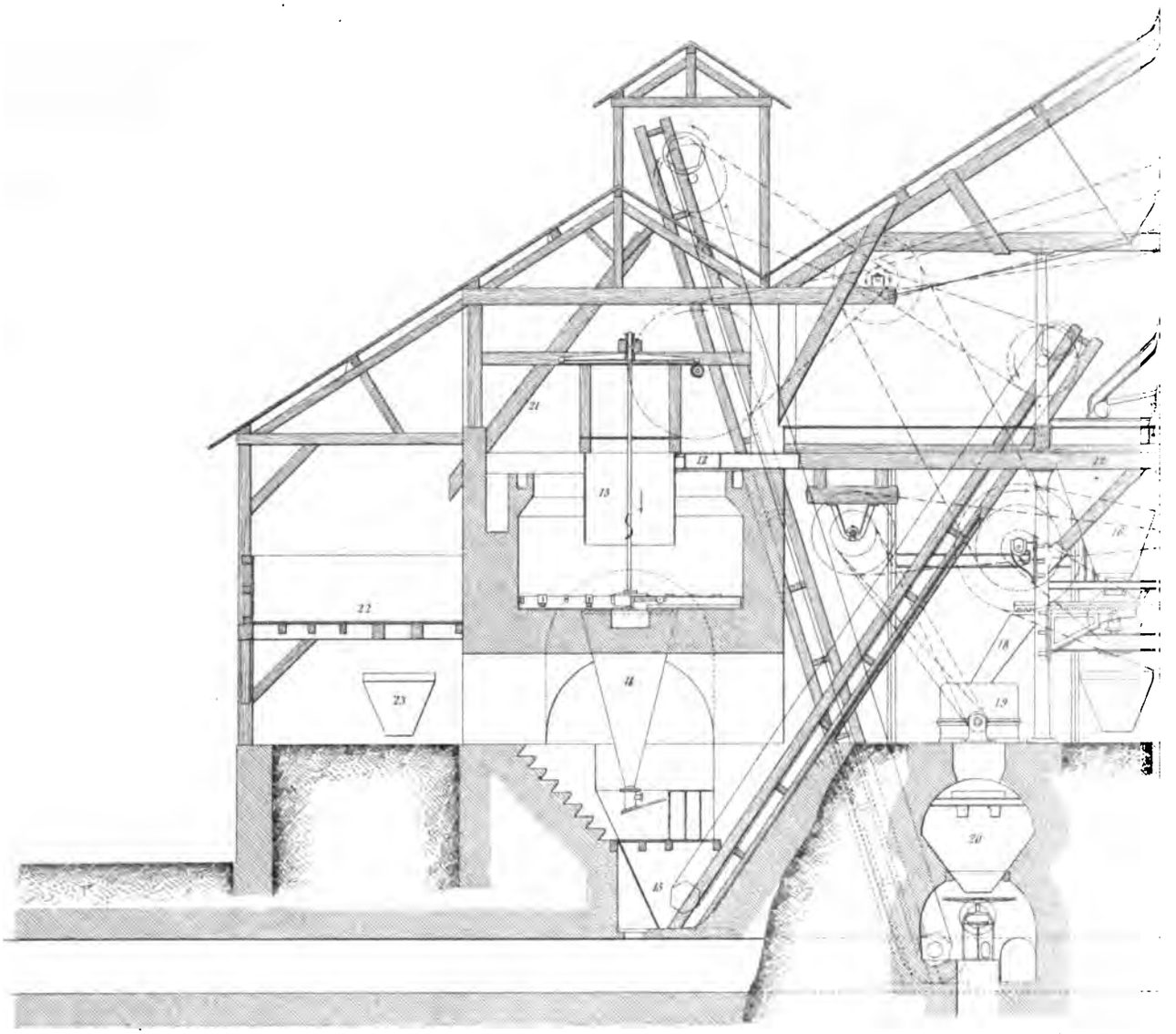

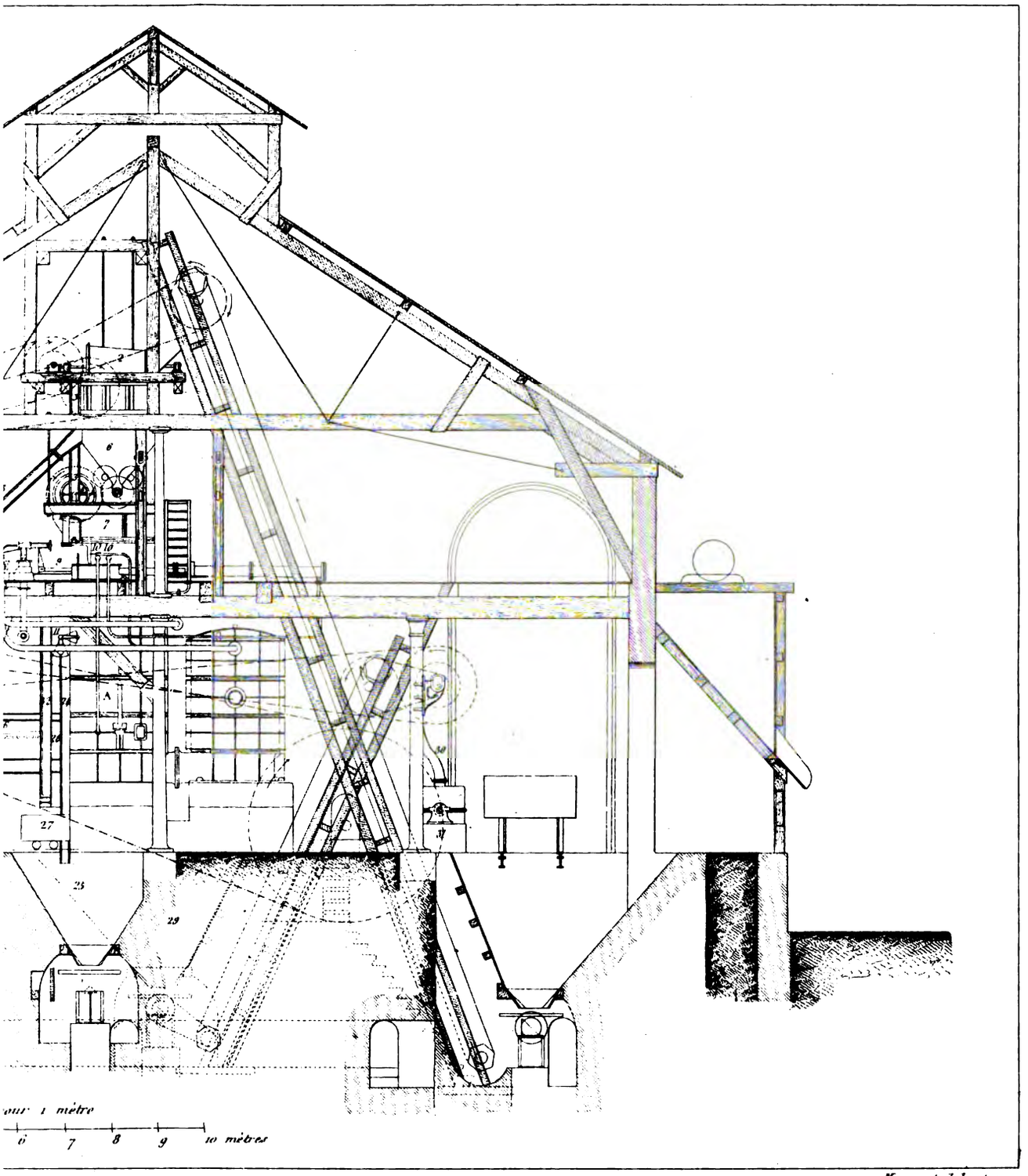

Macquet del. et sc.

642 10/03 13
31850 BUH

89083899021

b89083899021a

K.F. WENDT LIBRARY
UW COLLEGE OF ENGR.
215 N. RANDALL AVENUE
MADISON, WI 53706

89089812713

B89089812713A